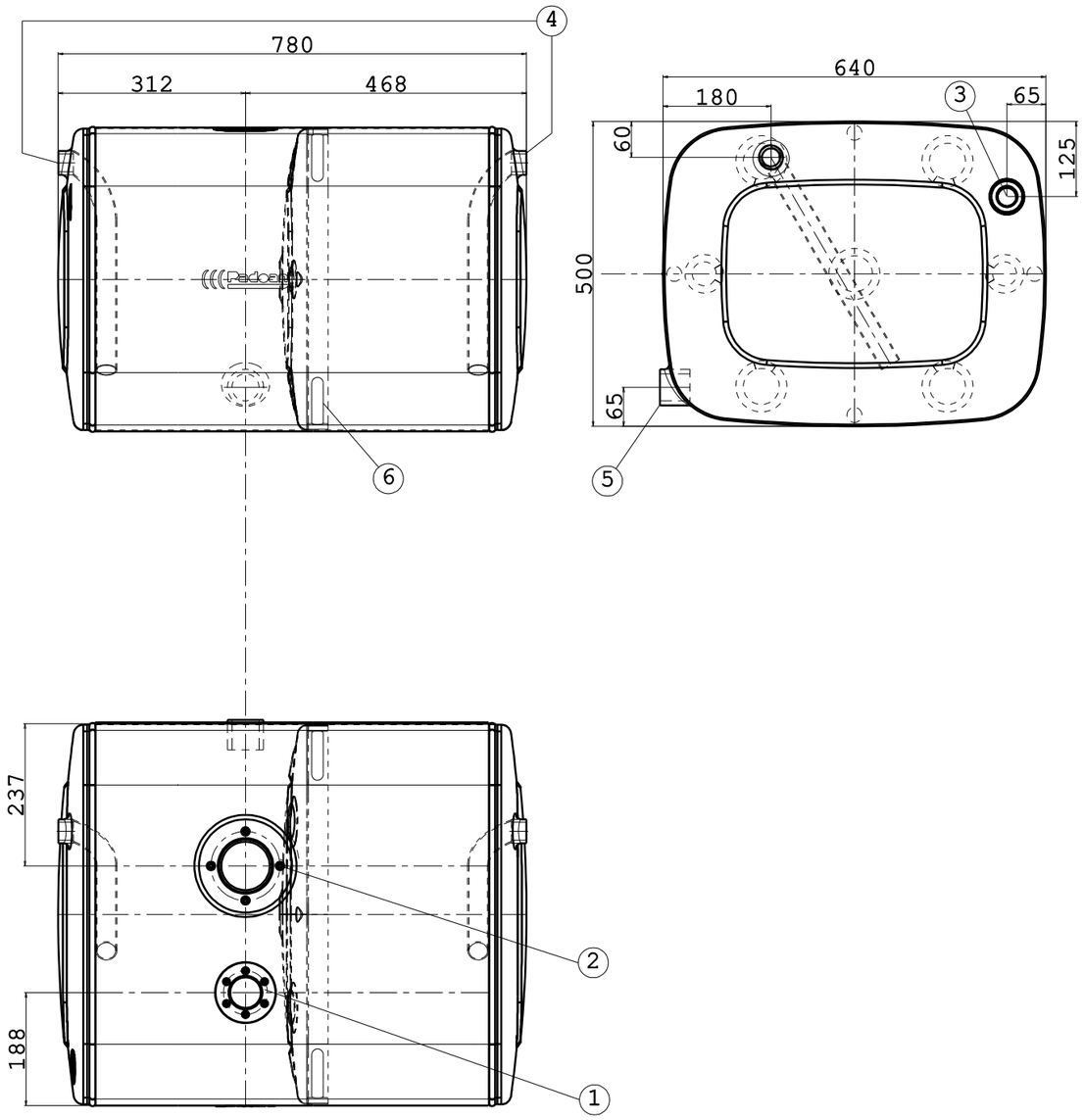

1 ATTACCO TAPPO OLIO

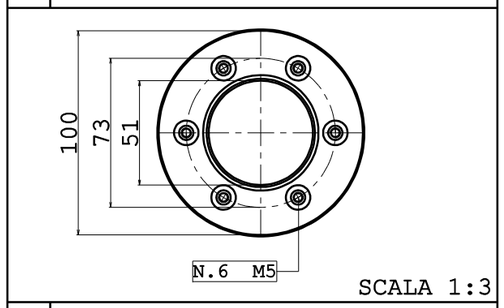

2 FLANGIA FILTRO

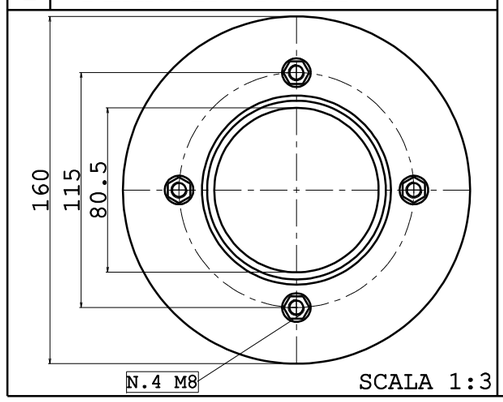

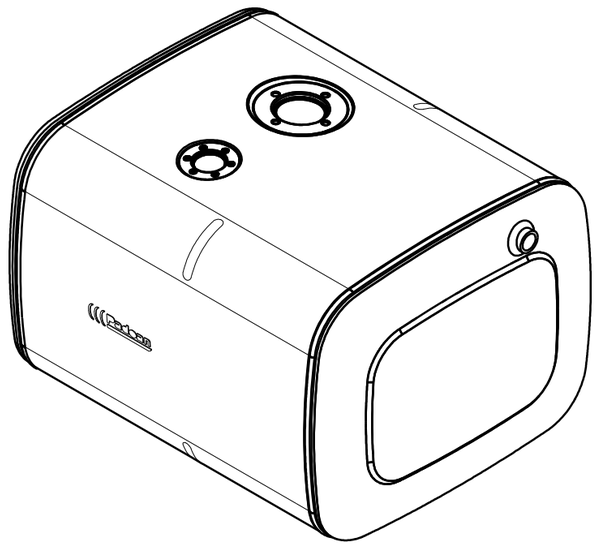

Composizione serbatoio

Pos.	Denominazione	Q.tà
1	ATTACCO TAPPO OLIO	1
2	ATTACCO FILTRO	1
3	INDICATORE DI LIVELLO VISIVO	1
4	MANICOTTO RITORNO 1"	2
5	MANICOTTO ASPIRAZIONE 1" 1/2	1
6	PARATOIA	1

Rev.	Descrizione modifica	Data	Dis.	Ver.	App.
2	SCORPORATO KIT SUPPORTI NUOVA POSIZIONE OCCHIO VISIVO	21/06/2010	MM	MM	BM
1	NUOVA POSIZIONE INDICATORE LIVELLO VISIVO SU FONDELLO	24/09/2009	MM	BM	PF
0	EMISSIONE	29/01/2008	MM	CGP	PF

Dimensioni serbatoio

Capacità linea occhio visivo: 170 Lt

Capacità effettiva: 215 Lt

Peso supporti: 20 Kg

Peso serbatoio (F,I,T) kg (A) kg

Lungh. x Largh. x Prof.: 780x500x640 mm

Particolare : Serbatoio olio 215 LT Al\Fe\Inox fam. 500x640

Codice particolare : NSO(X)0215078MF00

Sost.sce il

Scala 1:10

Sost.ito da

Codice lamiera

(X)=F:Ferro DC 01 EK EN 10209

(X)=I:Acciaio Inox AISI 304

(X)=T:Acc. inox fior. AISI 304

(X)=A:Alluminio EN AW 5754

Toll. gen di lavoraz: ISO 2768 V

Formato disegno A3

Padoan® TANKS FOR INDUSTRIAL VEHICLES

LA PROPRIETA' DEL PRESENTE DISEGNO E' RISERVATA A TERMINI DI LEGGE CON DIVIETO DI RIPRODUZIONE TOTALE O PARZIALE SENZA AUTORIZZAZIONE DI PADOAN S.R.L.

NON RILEVARE QUOTE A MANO DAL DISEGNO NON APPORTARE MODIFICHE SENZA L'AUTORIZZAZIONE DELL'UFFICIO TECNICO