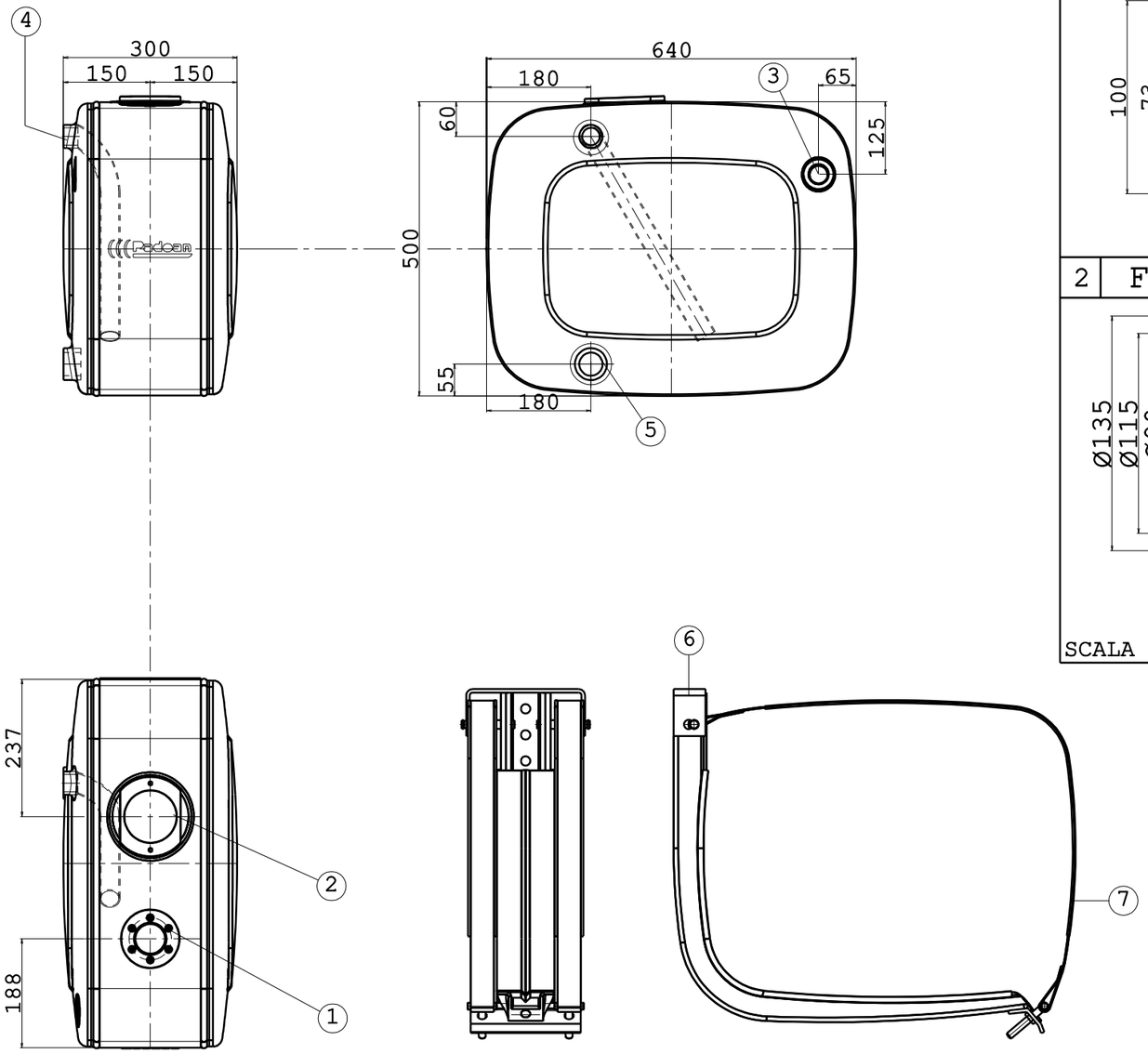

1 ATTACCO TAPPO OLIO

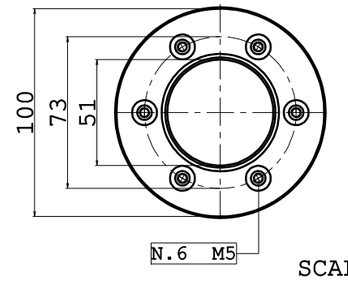

SCALA 1:3

2 FLANGIA FILTRO

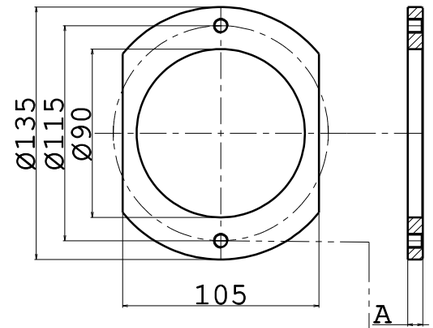

SCALA 1:3

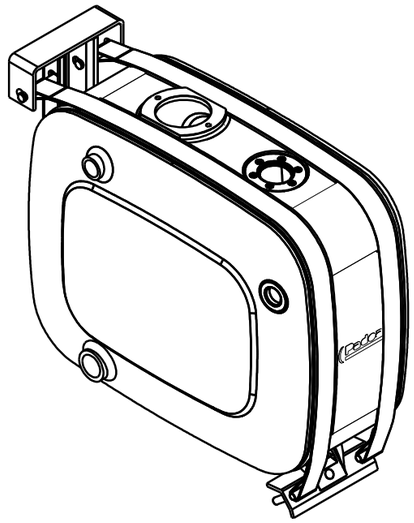

6 DETTAGLIO SUPPORTO

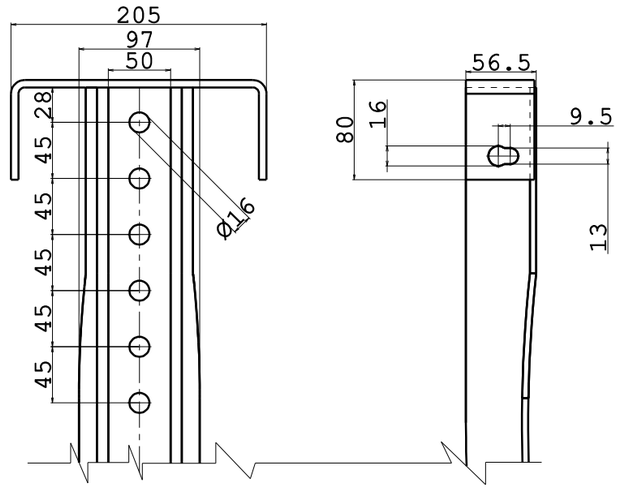

Composizione serbatoio

Pos.	Denominazione	Q.tà
1	ATTACCO TAPPO OLIO	1
2	ATTACCO FILTRO	1
3	INDICATORE DI LIVELLO VISIVO	1
4	MANICOTTO RITORNO 1"	1
5	MANICOTTO ASPIRAZIONE 1" 1/4	1
6	SUPPORTO LATERALE MONOSTAFFA 50/64	1
7	FASCETTA LATERALE 50/64	2

Dimensioni serbatoio	0	EMISSIONE	05/12/2012	MM	MM	BM
	Rev.	Descrizione modifica	Data	Dis.	Ver.	App.
Capacità linea occhio visivo 60 Lt	Particolare : Serbatoio olio 75 LT Al/Fe/Inox fam. 500x640					
Capacità effettiva 77 Lt	Codice particolare : NSO(X)0075030CF00	Sost.sce il	Codice lamiera			
Peso supporti 20 Kg	Scala 1:10	Sost.ito da	(X)=F:Ferro DC 01 EK EN 10209			
Peso serbatoio (F,I,T) kg (A) kg			(X)=I:Acciaio Inox AISI 304			
Lungh. x Largh. x Prof. 300x500x640 mm			(X)=T:Acc. inox fior. AISI 304			
			(X)=A:Alluminio EN AW 5754			

Padoan® TANKS FOR INDUSTRIAL VEHICLES

Toll. gen di lavoraz: ISO 2768 V

Formato disegno A3

LA PROPRIETA' DEL PRESENTE DISEGNO E' RISERVATA A TERMINI DI LEGGE CON DIVIETO DI RIPRODUZIONE TOTALE O PARZIALE SENZA AUTORIZZAZIONE DI PADOAN S.R.L.

NON RILEVARE QUOTE A MANO DAL DISEGNO NON APPORTARE MODIFICHE SENZA L'AUTORIZZAZIONE DELL'UFFICIO TECNICO