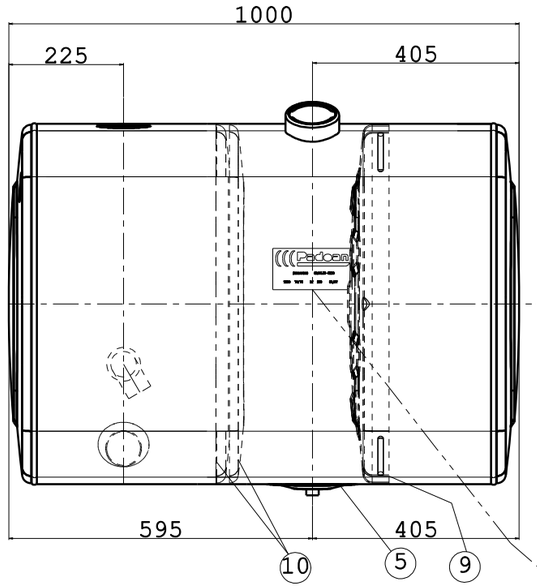

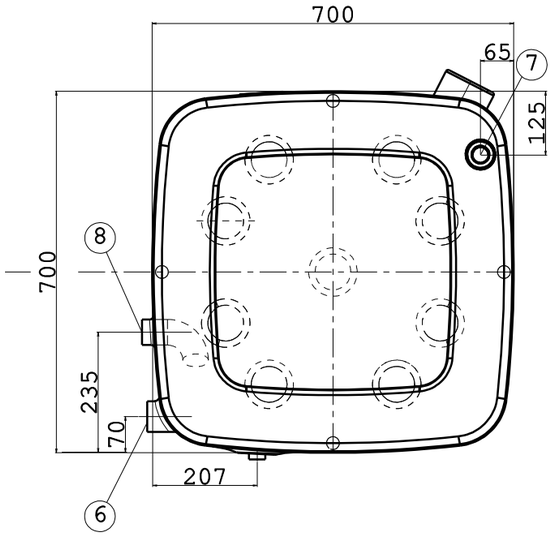

1 ATTACCO TAPPO OLIO

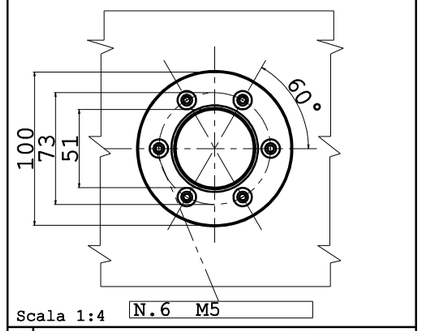

2 ATTACCO FILTRO

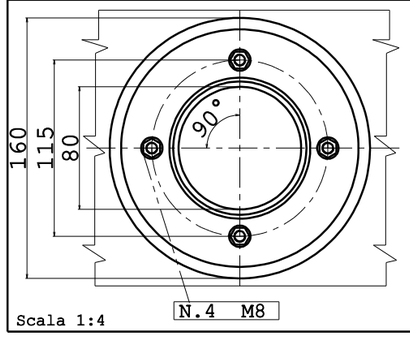

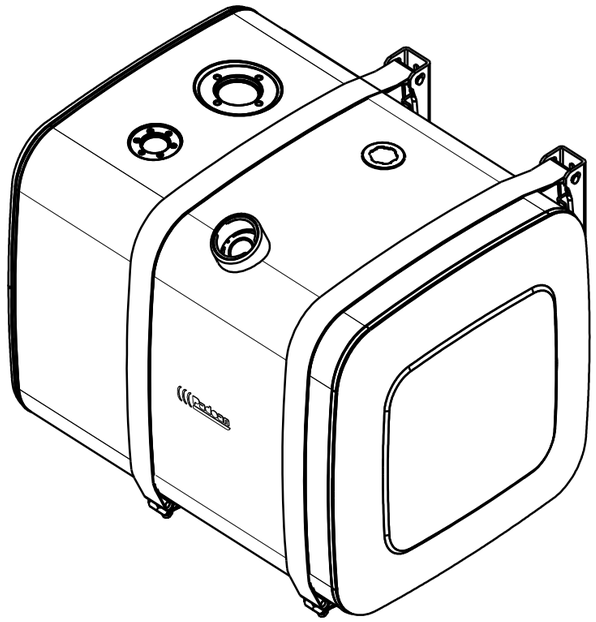

11 DETTAGLIO FISSAGGIO SUPPORTO

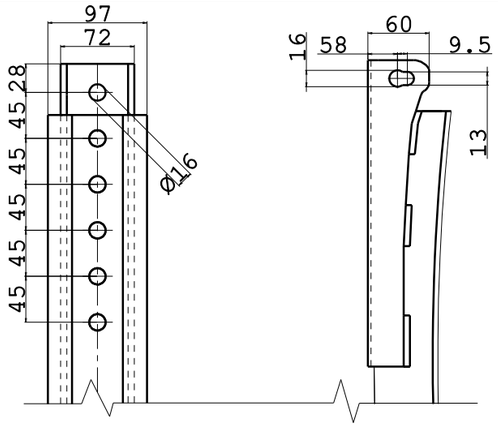

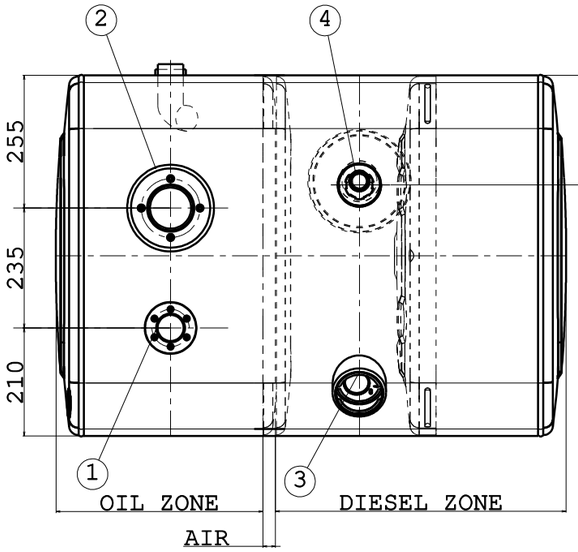

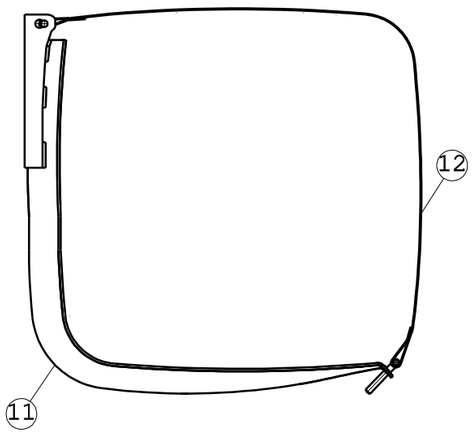

Composizione serbatoio

Pos.	Denominazione	Q.tà
1	ATTACCO TAPPO CARICO OLIO	1
2	FLANGIA FILTRO MULTIFUNZIONE	1
3	BOCCHETTONE CARICO GASOLIO	1
4	ATTACCO TIPO VDO	1
5	VASCHETTA SCARICO GASOLIO	1
6	ASPIRAZIONE OLIO 1" 1/2	1
7	INDICATORE LIVELLO OLIO 1"	1
8	RITORNO OLIO 1" 1/4	1
9	PARATOIA	1
10	FONDO INTERNO STAGNO	2
11	SUPPORTO 70/70	2
12	FASCETTA CON TIRANTE E SPINA	2
13		
14		

DETTAGLIO MARCHIATURA

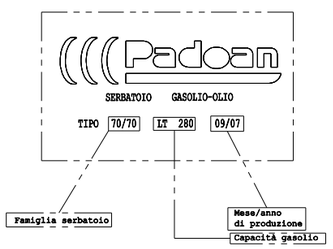

Dimensioni serbatoio	Rev.	Descrizione modifica	Data	Dis.	Ver.	App.
	2	NUOVA POSIZIONE OCCHIO VISIVO	07/12/2010	MM	MM	BM
	1	AGGIUNTO INDICATORE LIVELLO FONDELLO OLIO	16/07/2009	MM	BM	PF
	0	EMISSIONE	26/09/2007	MM	CGP	PF

Capacità ind. livello olio: 139 Lt

Capacità effettiva olio: 161 Lt

Capacità effettiva gasolio: 280 Lt

Peso supporti: 27 Kg

Peso serbatoio (F,I,T) kg (A) kg

Lungh. x Largh. x Prof.: 1000x700x700 mm

Particolare : Serbatoio Combinato 0170 G280 Al/Fe/Inox fam. 700x700

Codice particolare : NSM(X)0280100C100

Sost.sce il

Scala 1:12

Sost.ito da

Codice lamiera
(X)=F:Ferro DC 01 EK EN 10209
(X)=I:Acciaio Inox AISI 304
(X)=T:Acc. inox fior. AISI 304
(X)=A:Alluminio EN AW 5754

Toll. gen di lavoraz: ISO 2768 V

Formato disegno A3

Padoan® TANKS FOR INDUSTRIAL VEHICLES

LA PROPRIETA' DEL PRESENTE DISEGNO E' RISERVATA A TERMINI DI LEGGE CON DIVIETO DI RIPRODUZIONE TOTALE O PARZIALE SENZA AUTORIZZAZIONE DI PADOAN S.R.L.

NON RILEVARE QUOTE A MANO DAL DISEGNO
NON APPORTARE MODIFICHE SENZA L'AUTORIZZAZIONE DELL'UFFICIO TECNICO