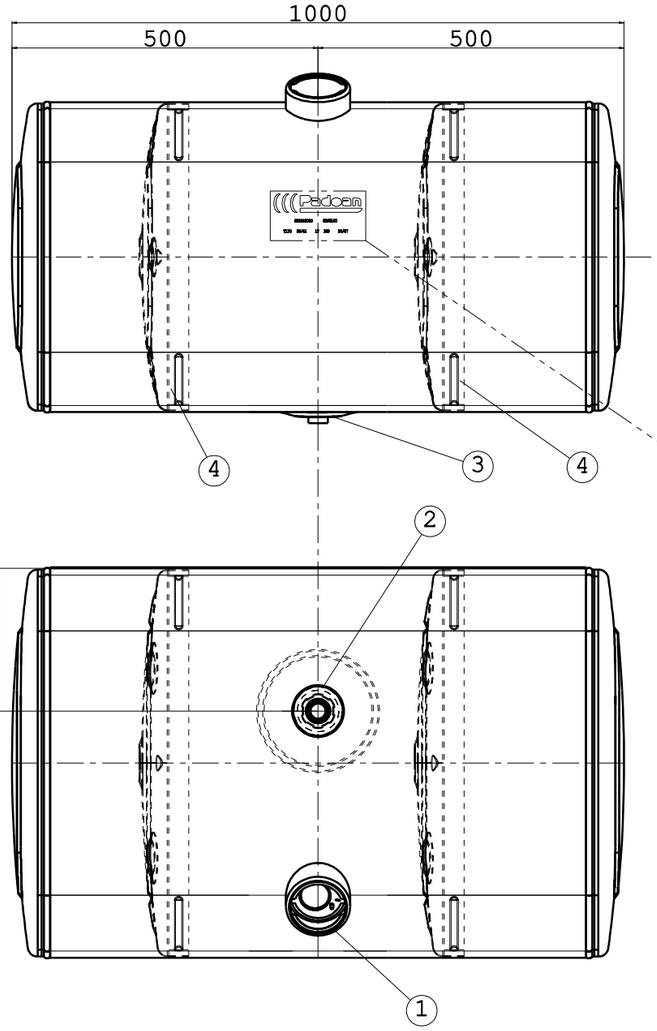

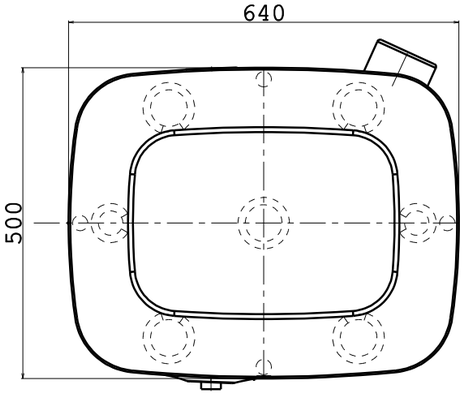

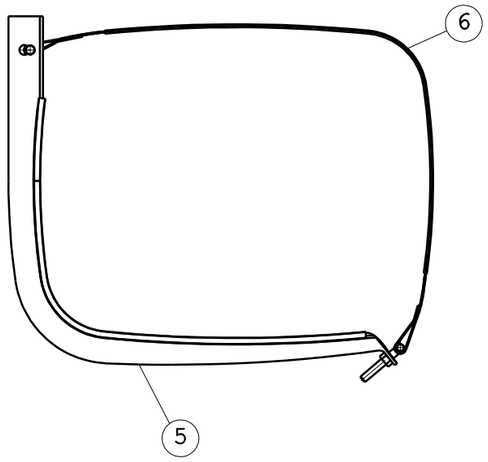

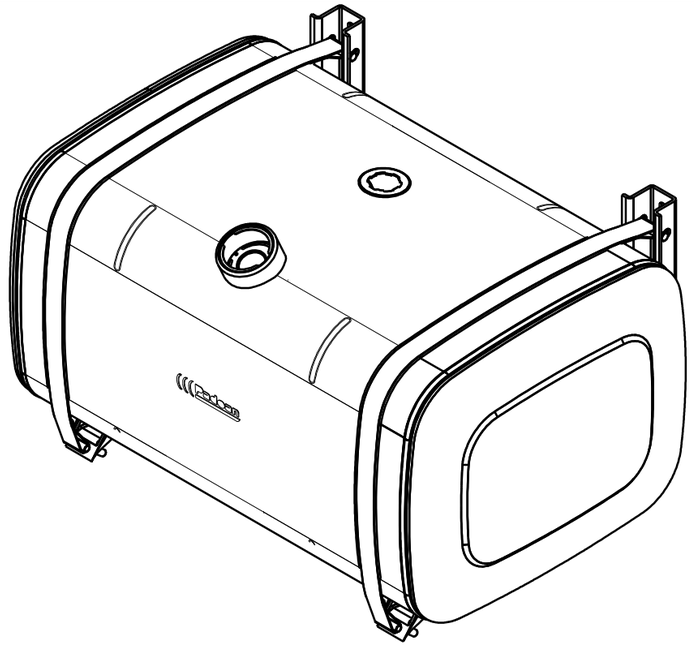

5 DETTAGLIO SUPPORTO

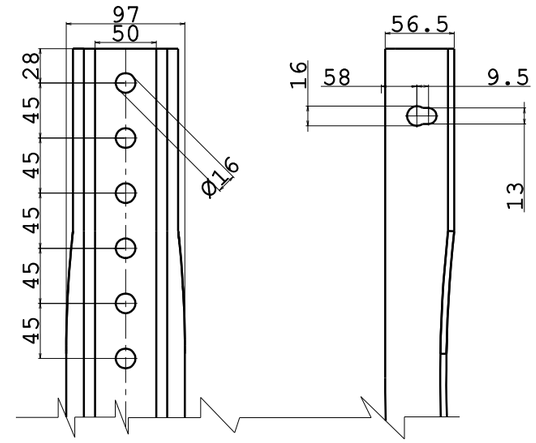

Composizione serbatoio

Pos.	Denominazione	Q.tà
1	BOCCHETTONE CARICO GASOLIO	1
2	ATTACCO TIPO VDO	1
3	SCARICO GASOLIO	1
4	PARATOIA	2
5	SUPPORTO 50/64	2
6	FASCETTA CON TIRANTE E SPINA	2

DETTAGLIO MARCHIATURA

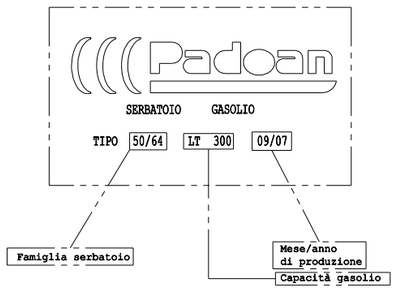

0	EMISSIONE	08/02/2008	MM	CGP	PF
Rev.	Descrizione modifica	Data	Dis.	Ver.	App.

Dimensioni serbatoio

Capacità linea occhio visivo

Capacità effettiva: 283 Lt

Peso supporti: 20 Kg

Peso serbatoio: (F,I,T) kg (A) kg

Lungh. x Largh. x Prof.: 1000x500x640 mm

Particolare : Serbatoio gasolio 300 LT Al/Fe/Inox fam. 500x640

Codice particolare : NSG(X)0300100C100

Sost.sce il

Scala 1:10

Sost.ito da

Codice lamiera
(X)=F:Ferro DC 01 EK EN 10209
(X)=I:Acciaio Inox AISI 304
(X)=T:Acc. inox fior. AISI 304
(X)=A:Alluminio EN AW 5754

Padoan® TANKS FOR INDUSTRIAL VEHICLES

Toll. gen di lavoraz: ISO 2768 V

Formato disegno A3

LA PROPRIETA' DEL PRESENTE DISEGNO E' RISERVATA A TERMINI DI LEGGE CON DIVIETO DI RIPRODUZIONE TOTALE O PARZIALE SENZA AUTORIZZAZIONE DI PADOAN S.R.L.

NON RILEVARE QUOTE A MANO DAL DISEGNO
NON APPORTARE MODIFICHE SENZA L'AUTORIZZAZIONE DELL'UFFICIO TECNICO