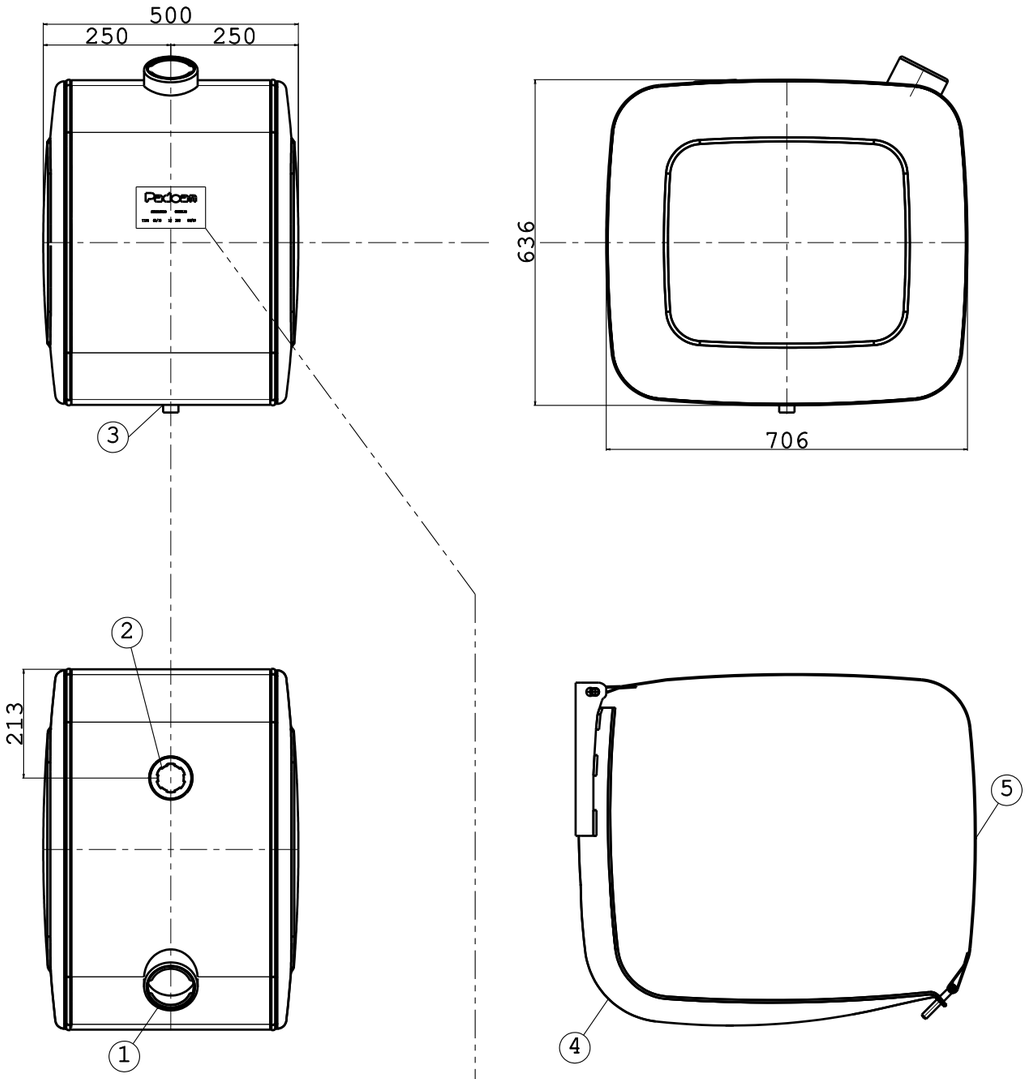

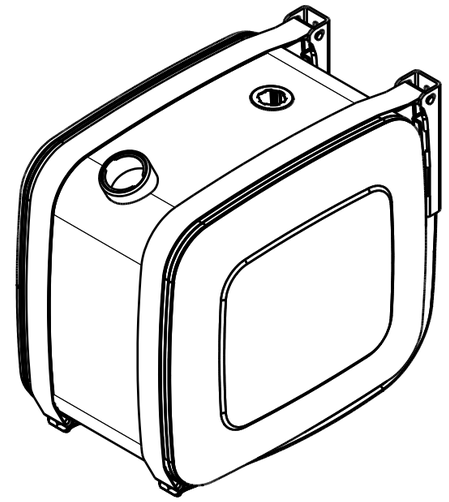

5 DETTAGLIO FISSAGGIO SUPPORTO

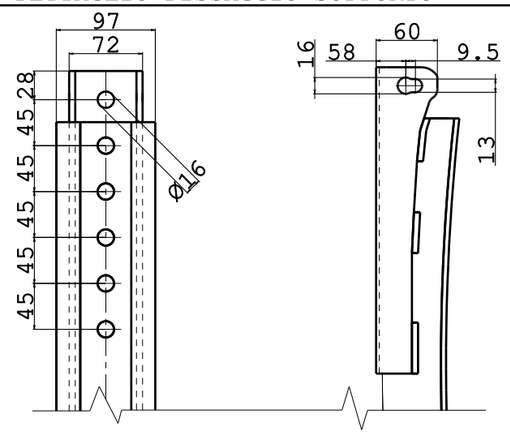

Scala 1:6

DETTAGLIO MARCHIATURA

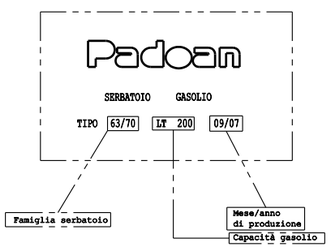

Composizione serbatoio

Pos.	Denominazione	Q.tà
1	BOCCHETTONE CARICO GASOLIO	1
2	ATTACCO TIPO VDO	1
3	SCARICO GASOLIO	1
4	SUPPORTO 63/70	2
5	FASCETTA CON TIRANTE E SPINA	2

Rev.	Descrizione modifica	Data	Dis.	Ver.	App.
0	EMISSIONE	15/01/2008	MM	CGP	PF

Dimensioni serbatoio

Capacità linea occhio visivo

Particolare : Serbatoio Gasolio 200 L Al/Fe/Inox fam. 636x706

Capacità effettiva 195 Lt

Codice particolare : NSG(X)0200050C100

Sost.sce il

Peso supporti 27 Kg

Scala 1:12

Sost.ito da

Peso serbatoio (F,I,T) kg (A) kg

Lungh. x Largh. x Prof. 500x636x706 mm

Codice lamiera
(X)=F:Ferro DC 01 EK EN 10209
(X)=I:Acciaio Inox AISI 304
(X)=T:Acc. inox fior. AISI 304
(X)=A:Alluminio EN AW 5754

Padoan TANKS FOR INDUSTRIAL VEHICLES

Toll. gen di lavoraz: ISO 2768 G

Formato disegno A3

LA PROPRIETA' DEL PRESENTE DISEGNO E' RISERVATA A TERMINI DI LEGGE CON DIVIETO DI RIPRODUZIONE TOTALE O PARZIALE SENZA AUTORIZZAZIONE DI PADOAN S.R.L.

NON RILEVARE QUOTE A MANO DAL DISEGNO
NON APPORTARE MODIFICHE SENZA L'AUTORIZZAZIONE DELL'UFFICIO TECNICO