Power... Pro
The ultimate OMFB Mini Power Pack

Centralina oleoidraulica con porte di pressione e scarico per utilizzi generici. Utilizzabile in configurazione P-S oppure con pannelli o distributori collegati.
DC (Hydraulic) power packs with inlet and outlet ports for general use. It can be used with configuration P-S or with panels or connected control valves.

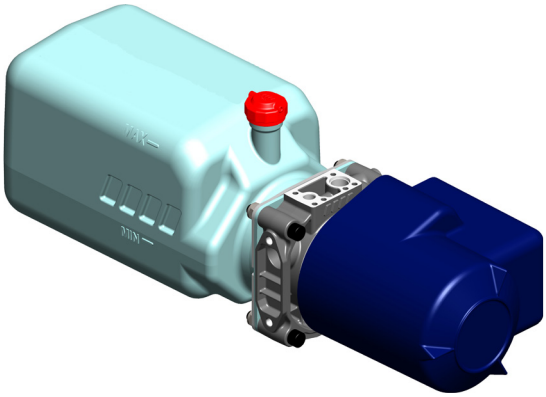

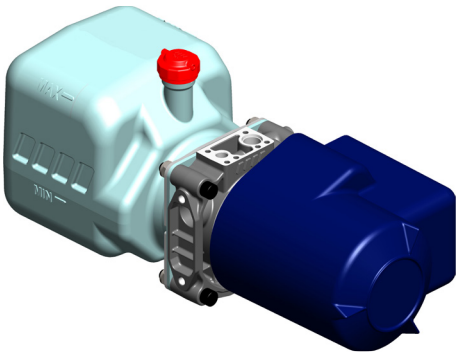

Dati tecnici / *Technical features*

Serbatoio *Tank*		**Pompa** *Pump*	**Motore** *Motor*			
Tipo *Type*	**Capacità** *Capacity* lt	**Cilindrata** *Displacement* cm^3/rev.	12 V - 800 W	24 V - 800 W	12 V - 1600 W *	24 V - 2200 W *
Plastica *Plastic*	5	1	14783605102	14784105105	14784605100	14785105103
		2	14783605200	14784105203	14784605208	14785105201
		3,1			14784605315	14785105318
		4,7			14784605477	14785105470
	9	1	14783609108	14784109101	14784609106	14785109109
		2	14783609206	14784109209	14784609204	14785109207
		3,1			14784609311	14785109314
		4,7			14784609473	14785109476

Sono disponibili anche le versioni con protezione termica e con motore ventilato.
* Aggiungere al codice rispettivamente la lettera **T** o la lettera **V**.
Versions with thermal protection and ventilated motor can be ordered adding the suffix ***T*** *and* ***V*** *to the standard ordering code.*

Power... Pro
The ultimate OMFB Mini Power Pack

Ricambi / *Spare parts*

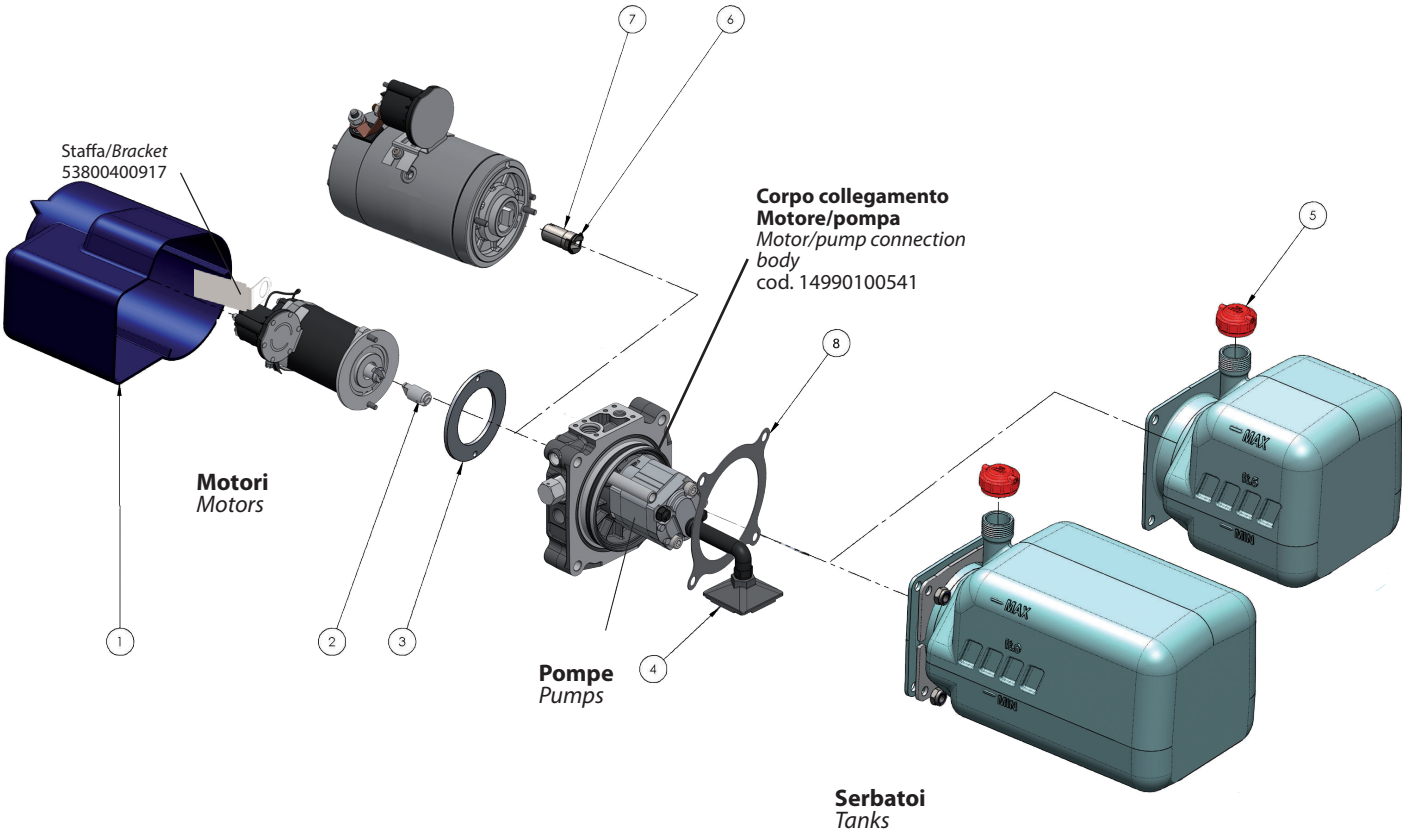

Pos.	Codice / *Code*	Descrizione / *Description*	N°
1	**50900000074**	Carter protezione motore / *Motor guard casing*	1
	53800400917	Staffa fissaggio carter / *Carter bracket*	
2	**11400400700**	Manicotto collegamento motore-pompa / *Motor-pump coupling*	1
3	**53400200186**	Anello centraggio motore 800W / *800W motor centering ring*	1
4	**11800000215**	Filtro / *Filter*	1
	54100123005	Tubo / *Pipe*	1
5	**50900500140**	Tappo sfiato 3/4" / *Breather cap*	1
6	**50100200176**	Anello seeger / *Seeger ring*	1
7	**50001800018**	Manicotto collegamento motore-pompa / *Motor-pump coupling*	1
8	**50600002854**	Guarnizione neoprene / *Neoprene gasket*	1

Power... Pro
The ultimate OMFB Mini Power Pack

Dettaglio corpo collegamento motore/pompa
Motor/pump connection body detail
cod. 14990100541

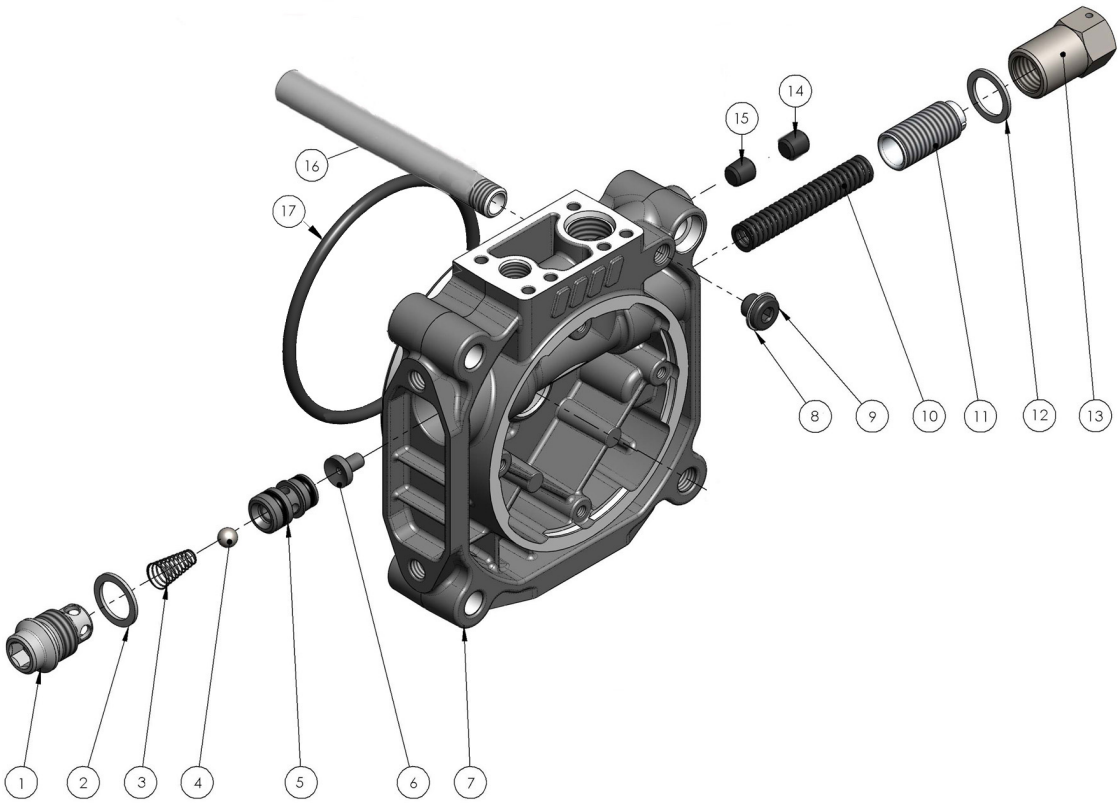

Pos.	Codice / *Code*	Descrizione / *Description*	N°
1	**54000300404**	Tappo valvola di ritegno / *Check valve cap*	1
2	**11600901906**	Rondella rame 20x24x1,5 / *Copper washer 20x24x1,5*	1
3	**51200400135**	Molla / *Spring*	1
4	**51000900072**	Sfera 5/16" / *Ball 5/16"*	1
5	**50002000032**	Gruppo corpo guida sfera / *Ball guide casing*	1
6	**54300100017**	Perno di tenuta e guida molla / *Holding pin and spring guide*	1
7	**51900300463**	Corpo collegamento motore-pompa / *Motor pump connection casing*	1
8	**11600900069**	Rondella alluminio 10x16x1 / *Aluminium washer 10x16x1*	1
9	**11500600108**	Tappo in acciaio / *Steel plug*	1
10	**51200501071**	Molla / *Spring*	1
11	**50400000172**	Grano di registro / *Register screw*	1
12	**11600900309**	Rondella alluminio 17x23x1,5 / *Aluminium washer 17x23x1,5*	1
13	**54000600045**	Tappo ch.22 / *Screw cap ch.22*	1
14	**50402010087**	Grano conico / *Tapered dowel*	1
15	**50401410094**	Grano cilindrico / Cylindrical dowel	1
16	**54100200010**	Tubo scarico / Tube	1
17	**50600400254**	Guarnizione OR 190 6400 (5.34 X 101.00) / O-RING 190 6400	1

Centralina oleoidraulica con porte di pressione e scarico per utilizzi generici. Utilizzabile in configurazione P-S oppure con pannelli o distributori collegati.
Dc (Hydraulic) power packs with inlet and outlet ports for general use. It can be used with configuration P-S or with panels or connected control valves.

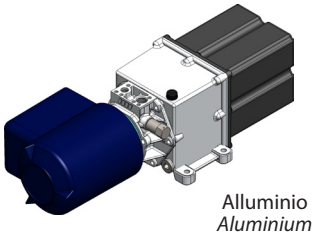

Alluminio
Aluminium

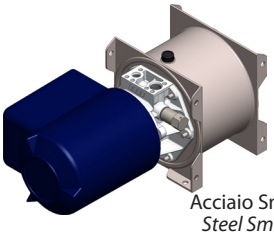

Acciaio Small
Steel Small

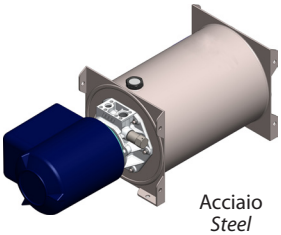

Acciaio
Steel

Serbatoio / *Tank*		**Pompa** / *Pump*	**Motore**/*Motor*			
Tipo *Type*	**Capacità** *Capacity* lt	**Cilindrata** *Displacement* cm³/rev.	12 V - 800 W	24 V - 800 W	12 V - 1600 W *	24 V - 2200 W *
Alluminio *Aluminium*	2	1	14742702100	14743202103	14743602109	14744302100
		2	14742702208	14743202201	14743602207	14744302208
		3,1			14743602314	14744302315
		4,7			14743602476	14744302477
	3	1	14742703109	14743203102	14743603108	14744303109
		2	14742703207	14743203200	14743603206	14744303207
		3,1			14743603313	14744303314
		4,7			14743603475	14744303476
	5	1	14742705107	14743205100	14743605106	14744305107
		2	14742705205	14743205208	14743605204	14744305205
		3,1			14743605311	14744305312
		4,7			14743605473	14744305474
	7	2				14744307203
		3,1				14744307310
Acciaio SMALL *Steel SMALL*	3	1			14743703107	14744403108
		2			14743703205	14744403206
		3,1			14743703312	14744403313
		5,7				14744403573
	4	1			14743704106	14744404107
		2			14743704204	14744404205
		3,1			14743704311	14744404312
	5	1			14743705105	14744405106
		2			14743705203	14744405204
		3,1			14743705310	14744405311
	6	1			14743706104	14744406105
		2			14743706202	14744406203
		3,1			14743706319	14744406310
	7	3,1			14743707318	
Acciaio *Steel*	7	1	14742607106	14743107109	14743507105	14744207106
		2	14742607204	14743107207	14743507203	14744207204
		3,1			14743507310	14744207311
		4,7			14743507472	14744207473
	10	1	14742610101	14743110104	14743510100	14744210101
		2	14742610209	14743110202	14743510208	14744210209
		3,1			14743510315	14744210316
		4,7			14743510477	14744210478
	12	1			14743512108	14744212109
		2			14743512206	14744212207
		3,1			14743512313	14744212314
		4,7			14743512475	14744212476
	15	1	14742615106	14743115109	14743515105	
		2	14742615204	14743115207	14743515203	14744215204
		3,1			14743515310	14744215311
		4,7			14743515472	14744215473
	20	1			14743520108	14744220109
		2			14743520206	14744220207
		3,1			14743520313	14744220314
		4,7			14743520475	14744220476

Sono disponibili anche le versioni con protezione termica e con motore ventilato.
* Aggiungere al codice rispettivamente la lettera **T** o la lettera **V**.
*Versions with thermal protection and ventilated motor can be ordered adding the suffix **T** and **V** to the standard ordering code.*

Schema di collegamento **Motore - Teleruttore**
***Motor-Remote control switch** connection diagram*

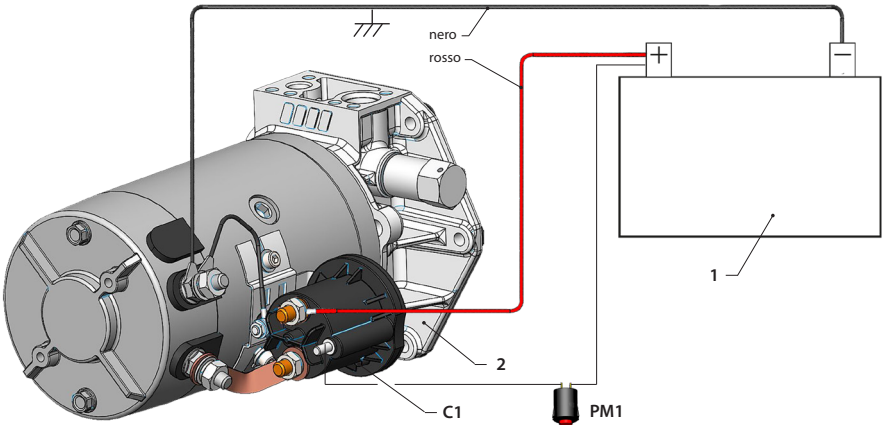

Schema elettro-idraulico
Electro-Hydraulic scheme

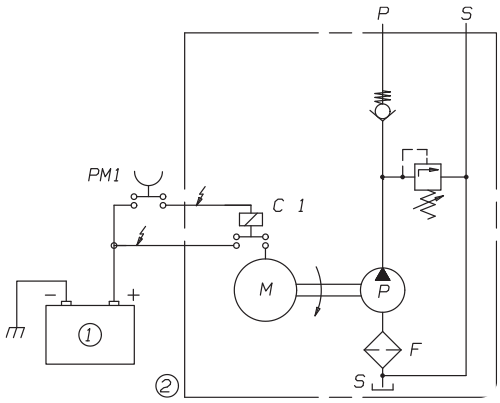

	Descrizione dei simboli / *Description*
C1	Teleruttore/ *Remote control switch*
PM1	Pulsante/ *Push button*
1	Batteria/ *Battery*
2	Gruppo elettroidraulico completo/*Hydraulic unit*

rosso / *red*
nero / *black*
} La sezione deve essere ≥ di 35 mm² (L= <10mt)
The section must be ≥ di 35 mm² (L= <10mt)

NB: tutte le masse si intedono collegate al ⊖ della batteria
NB: all grounds are intended connected to ⊖ of the battery.

Ricambi / *Spare parts*

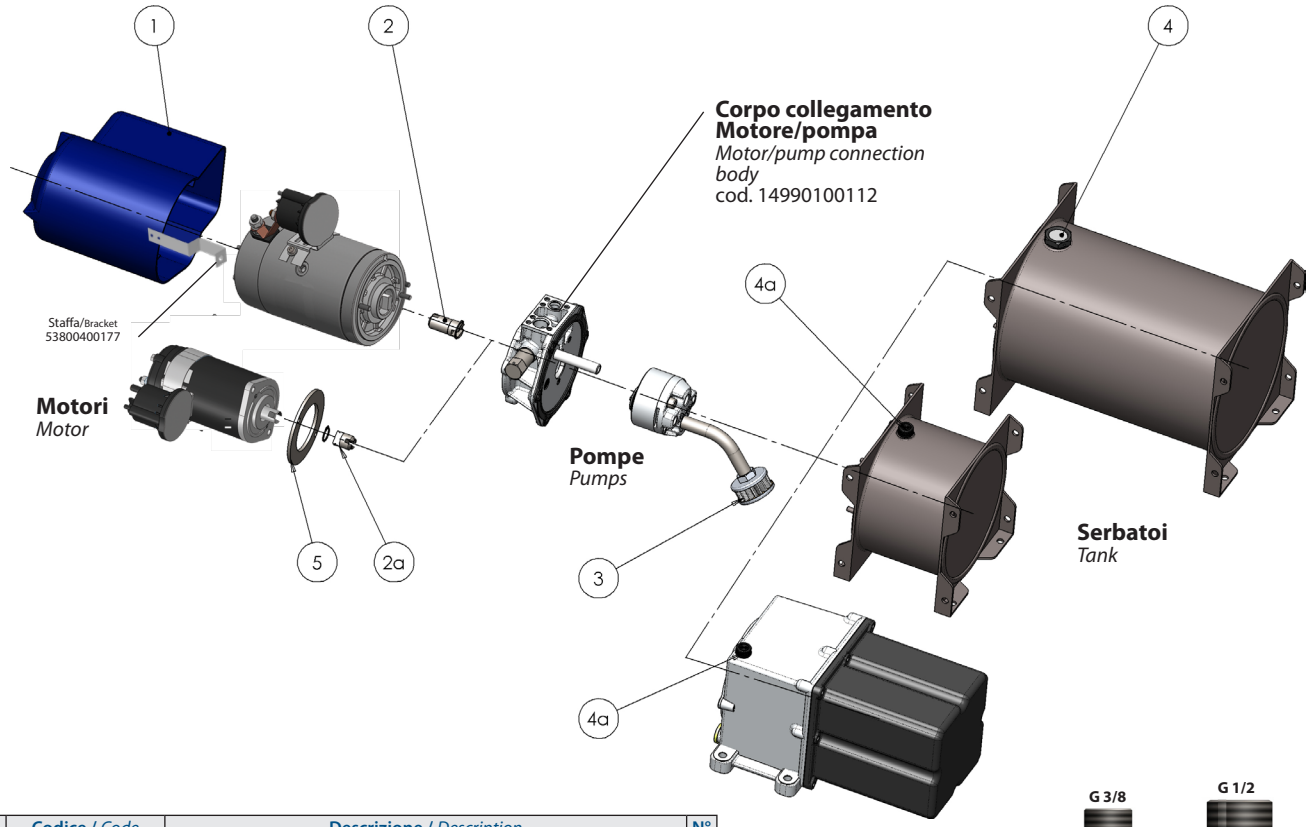

Pos.	Codice / *Code*	Descrizione / *Description*	N°
1	**50900000074**	Carter protezione motore / *Motor guard casing*	1
	53800400177	Staffa fissaggio carter / *Carter bracket*	
2	**50001800018**	Manicotto collegamento motore-pompa / *Motor-pump coupling*	1
2a	**50001800027**	Manicotto collegamento motore-pompa / *Motor-pump coupling*	1
3	**11800000064**	Cartuccia filtro / *Filter cartridge*	1
4	**50900500015**	Tappo sfiato 3/4" / *Breather cap*	1
4a	**50900500051**	Tappo sfiato 3/8" / *Breather cap*	1
5	**53400200186**	Anello centraggio motore 800W / *800W motor centering ring*	1

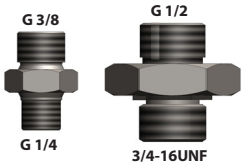

OPTIONAL **14990200022**

Dettaglio corpo collegamento motore/pompa
Motor/pump connection body detail
cod. 14990100112

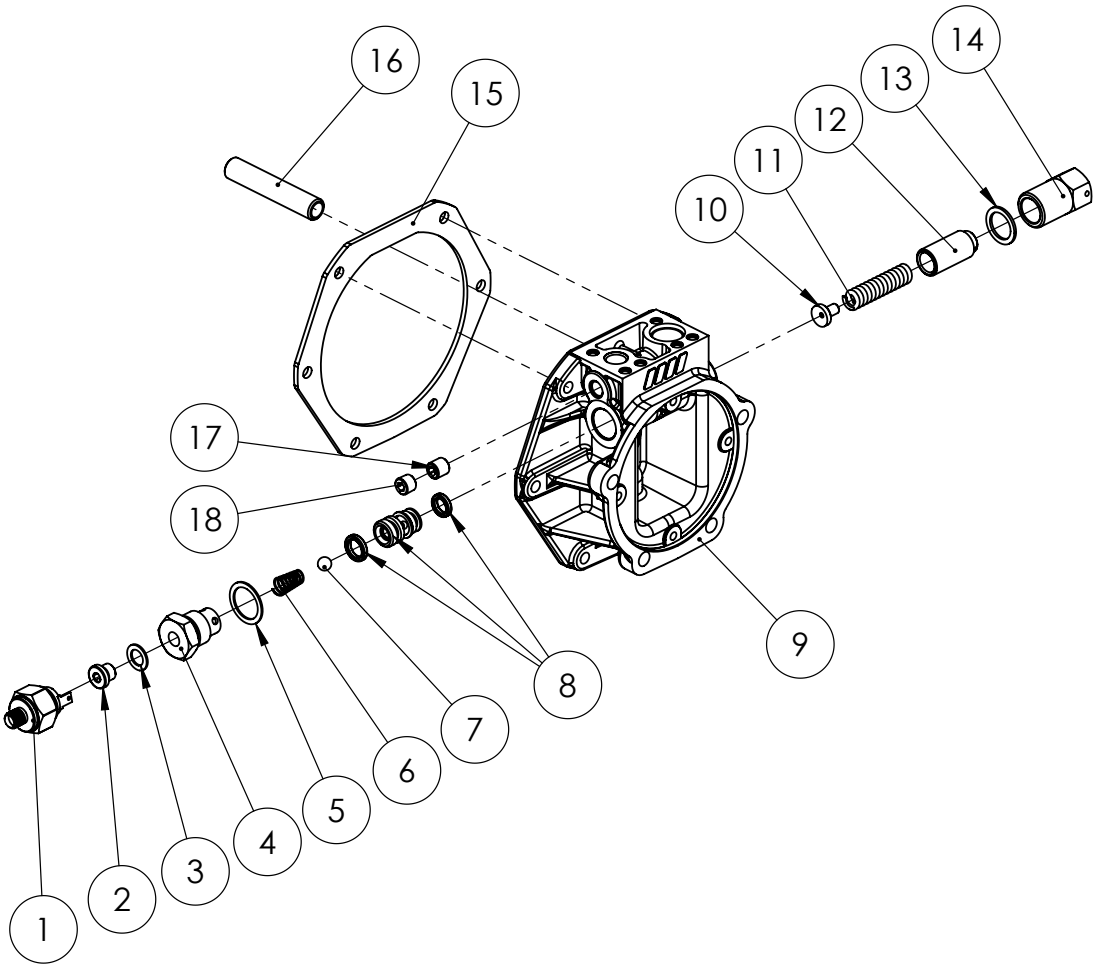

Pos.	Codice / *Code*	Descrizione / *Description*	N°
1	12200900011	Idrostop / *Pressure switch*	1
2	11500600108	Tappo in acciaio / *Steel plug*	1
3	11600900069	Rondella alluminio 10x16x1 / *Aluminium washer 10x16x1*	1
4	54000300226	Tappo valvola di ritegno / *Check valve cap*	1
5	11600901193	Rondella rame 20x26x1 / *Copper washer*	1
6	51200400135	Molla conica / *Tapered Spring*	1
7	51000900072	Sfera 5/16" / *Ball 5/16"*	1
8	50002000032	Gruppo corpo guida sfera / *Ball guide casing*	1
9	51900300347	Corpo collegamento motore-pompa / *Motor pump connection casing*	1
10	54300100017	Perno di tenuta e guida molla / *Holding pin and spring guide*	1
11	51200501071	Molla / *Spring*	1
12	50400000172	Grano di registro / *Register screw*	1
13	11600900309	Rondella alluminio 17x23x1,5 / *Aluminium washer 17x23x1,5*	1
14	54000600045	Tappo ch.22 / *Screw cap ch.22*	1
15	50600004610	Guarnizione sagomata / *Gasket*	1
16	54100200010	Tubo scarico / *Tube*	1
17	50401410094	Grano / *Screw*	1
18	50402010087	Grano conico / *Tapered dowel*	1