Adattatore PTO standard posteriore cambio SCANIA GR-GRS-GRSO
Adaptor for rear mount PTO standard for for Scania transmissions GR-GRS-GRSO

CODICE KIT
KIT CODE

0930280xxxx

SCANIA

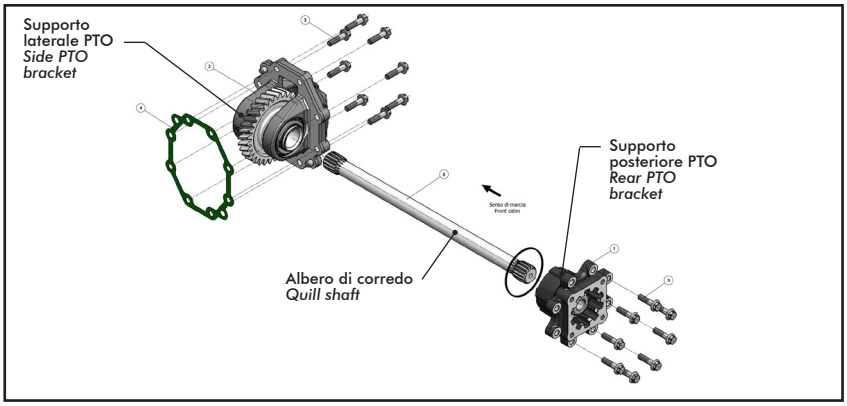

ISTRUZIONI DI MONTAGGIO
MOUNTING INSTRUCTIONS

Situazione iniziale portello laterale cambio sul veicolo.

Starting stage side mount transmission PTO opening.

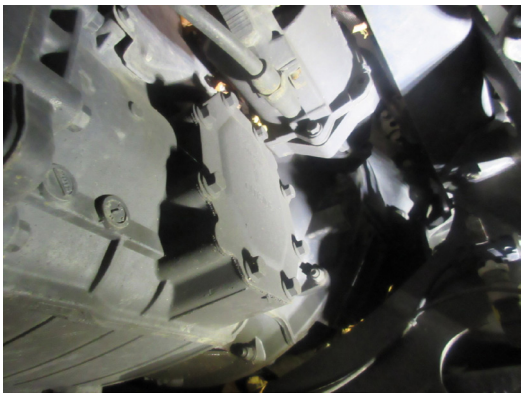

Rimuovere le tre viti di fissaggio del servofrizione al supporto del cambio **SENZA** togliere i tubi di comando dell'olio già collegati al supporto stesso. Sfilarlo e momentaneamente spostarlo a lato.

Remove the 3 screws fixing the clutch servo to the bracket ***WITHOUT*** *removing the hydraulic hoses already connected to the same bracket.*

1

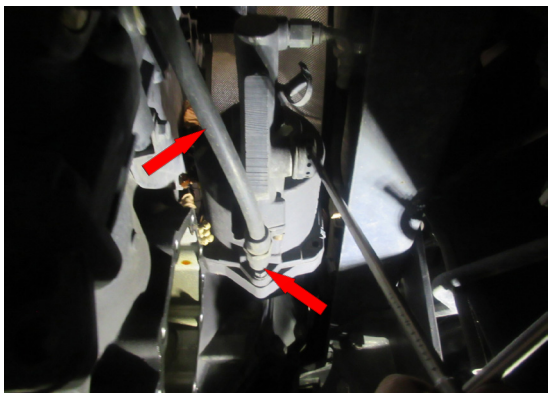

Togliere il portello. Pulire accuratamente con una spatola od una spazzola di ferro le superfici lavorate, facendo attenzione a non introdurre accidentalmente corpi estranei nel cambio.

Remove the covers. Carefully clean the finished surfaces with a spatula or wire brush, taking care not to accidentally introduce foreign bodies into the gearbox.

2

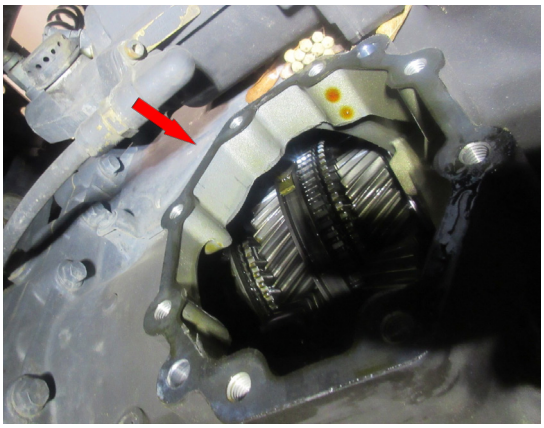

Data: Lunedì 27 maggio 2019
Codice foglio: 99700102603 Rev: AA

OMFB HYDRAULIC COMPONENTS

O.M.F.B. S.p.A. Hydraulic Components
We reserve the right to make any changes without notice.
Edition 2019.01 No reproduction, however partial, is permitted.
Via Cave, 7/9 25050 Provaglio d'Iseo (Brescia) Italy Tel.: +39.030.9830611
Fax: +39.030.9839207-208 Internet:www.omfb.it e-mail:contatti@omfb.it

Prendere il supporto PTO Scania (pos.2), pulire bene il piano lavorato ed appoggiare la guarnizione sul piano stesso. Fare attenzione al senso di montaggio della guarnizione, centrando le due spine già inserite nel corpo ed indicate in figura.

Take the SCANIA PTO adaptor (pos.2) and clean carefully the machined surface, then place the gasket on the same surface. Pay attention to the mounting direction of the gasket by centring the 2 pins already fitted into the body as shown in the picture.

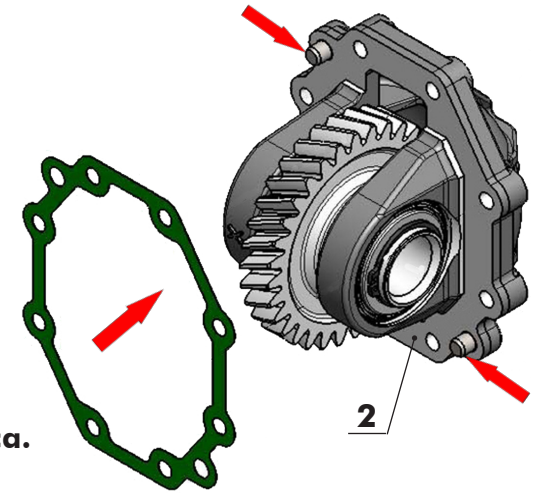

3

ATTENZIONE: la guarnizione non è simmetrica.
WARNING: the gasket is not symmetric.

Procedere al montaggio del supporto PTO controllando che la guarnizione sia perfettamente piana, senza grinze e che sul coperchio la freccia indicata in figura sia rivolta verso l'alto.
NON serrare definitivamente le viti.

Fit the PTO paying attention to the gasket that has to be fully flat, without wrinkles. Make sure also the arrow is pointing UP as shown in the picture. ***At this stage DO NOT tighten the screws fully.***

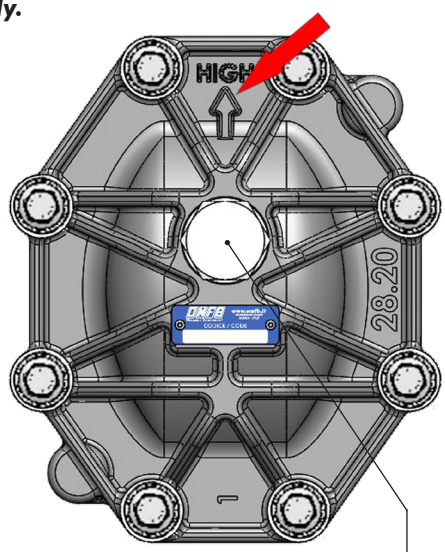

4

5

Svitare il tappo d'ispezione e controllare il gioco tra l'ingranaggio del supporto PTO e l'ingranaggio del cambio.
Remove the inspection plug and check the backlash between the PTO and transmission gears.

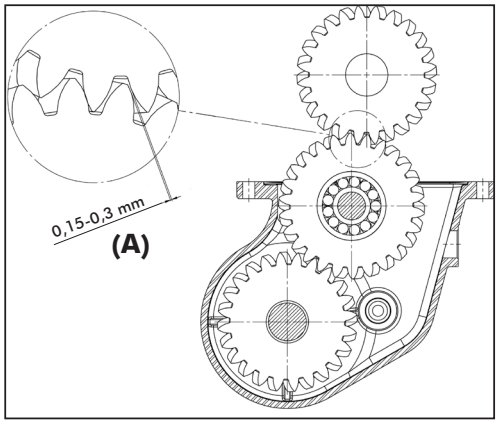

Il gioco deve essere compreso fra 0,15 e 0,3 mm **(A)**. Il controllo del gioco è manuale quindi non può essere preciso. Per questo motivo è necessario procedere a tentativi fino all'ottenimento del gioco ottimale.

The clearance should be between 0.15 and 0.3 mm **(A)**. *The clearance is controlled manually and therefore it cannot be precise. This is why it is necessary to proceed by attempts until the optimal clearance is achieved.*

Una volta stabilito il gioco ottimale è necessario serrare definitivamente le viti della PTO con coppia di serraggio di 50 Nm. Richiudere quindi il tappo di ispezione.
Once the optimal clearance has beet defines, it is necessary to tighten the the screws of the PTO fully home with the tightening torque 50 Nm. Tighten the inspection plug.

Data: Lunedì 27 maggio 2019
Codice foglio: 99700102603 Rev: AA

Rimontare il servofrizione.

Refit the clutch servo.

6

Situazione iniziale portello lato posteriore cambio. / *Starting stage rear mount transmission PTO opening.*

7

Rimuovere il portello sul lato posteriore del cambio. Pulire accuratamente con una spatola od una spazzola di ferro le superfici lavorate, facendo attenzione a non introdurre accidentalmente corpi estranei nel cambio. Curare anche il diametro interno indicato dalla freccia dove andrà a far tenuta la guarnizione OR.

Remove the covers. Carefully clean the finished surfaces with a spatula or wire brush, taking care not to accidentally introduce foreign bodies into the gearbox. Clean the internal diameter shown by the red arrow where the O-Ring seal will be fitted.

8

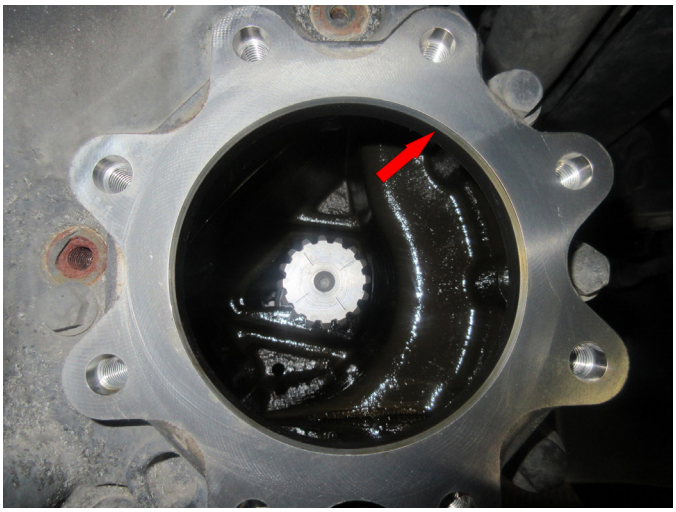

Data: Lunedì 27 maggio 2019
Codice foglio: 99700102603 Rev: AA

Inserire l'albero di corredo nella PTO appena montata, prestando attenzione che la calettatura si centri con quella del manicotto femmina della presa.

Slide-in the quill-shaft into the PTO just fitted, making sure the spline fully matches with the female PTO spline shaft.

9

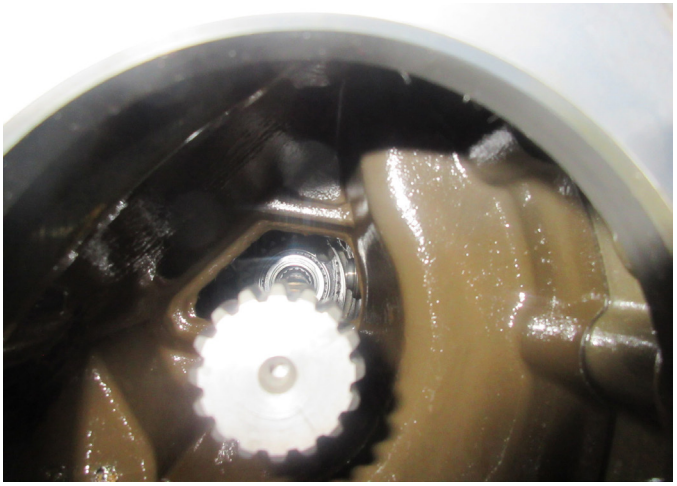

Applicare grasso ed inserire il supporto posteriore PTO centrando l'albero e prestare attenzione a non danneggiare la guarnizione OR.

Grease the splines and fit the rear PTO adaptor by centring the shaft making sure not to damage the O-Ring seal.

10

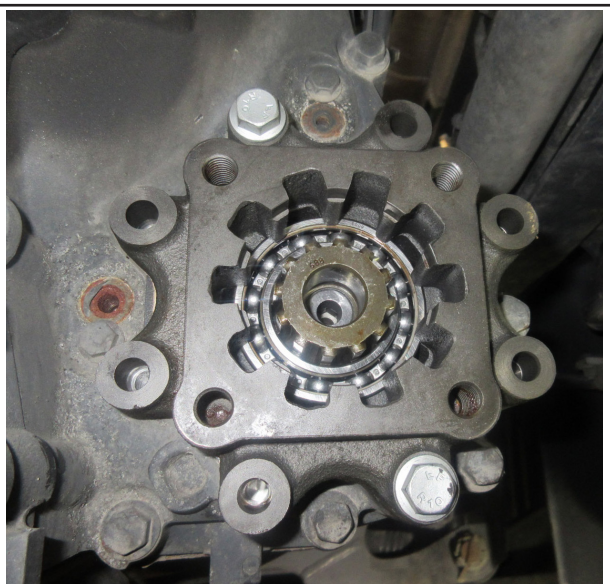

Completare il montaggio del supporto posteriore PTO serrando tutte le viti con coppia di 50 Nm. Ora è possibile montare una delle nostre PTO posteriori disponibili in diversi modelli.
Fare riferimento all'indice per le versioni disponibili.

Fit the PTO rear adaptor by tightening all the screws applying a torque of 50Nm. It is now possible to fit one of our standard rear mount PTO's according to the application required.
For the selection, please refer to our PTO selection book.

11

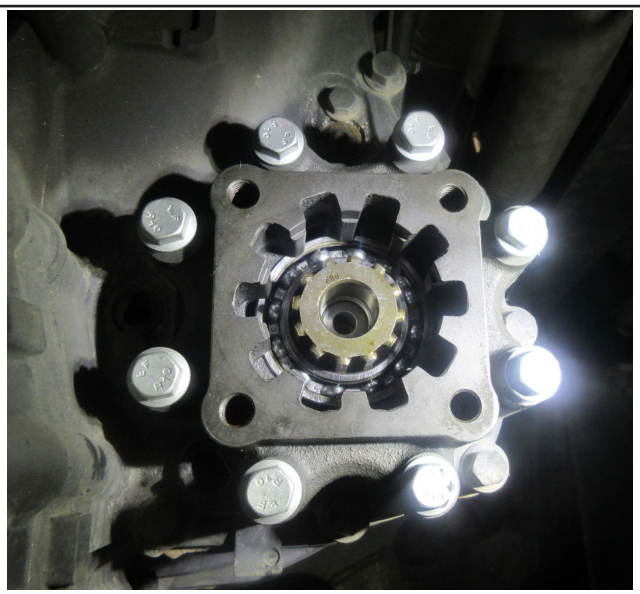

Data: Lunedì 27 maggio 2019
Codice foglio: 99700102603 Rev: AA