STEL UW EIGEN HYDRAULIEKSET SAMEN

In 6 stappen

STAP 1: WAARVOOR WORDT DE HYDRAULIEKSET GEBRUIKT?

Vink aan voor welke toepassing de hydraulieksset gebruikt wordt.

- ☐ Alleen schuifvloer
- ☐ Alleen kipper
- ☐ Kipper en schuifvloer, 2 aansluitingen
- ☐ Kipper en schuifvloer, 3 aansluitingen

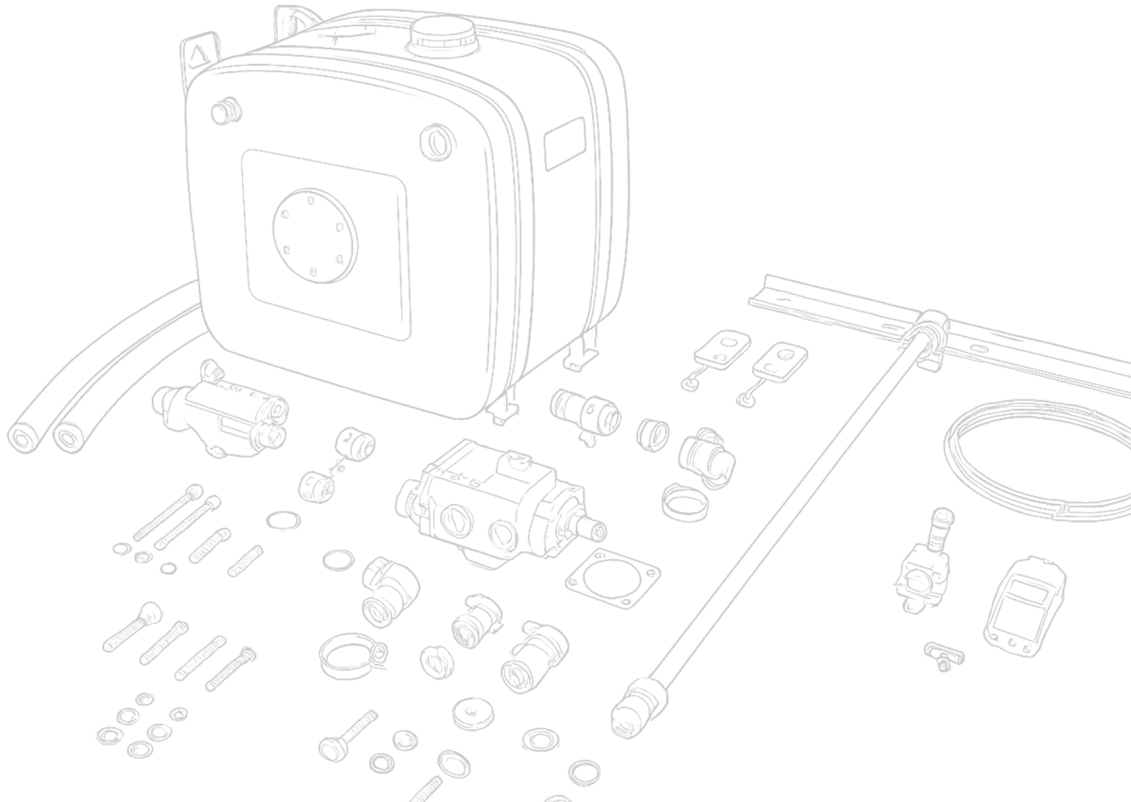

ALLEEN SCHUIFVLOER

Specificaties: een simpele hydraulikset voor het bedienen van een schuifvloertrailer of een andere toepassing die alleen een pers en een retouraansluiting nodig heeft.



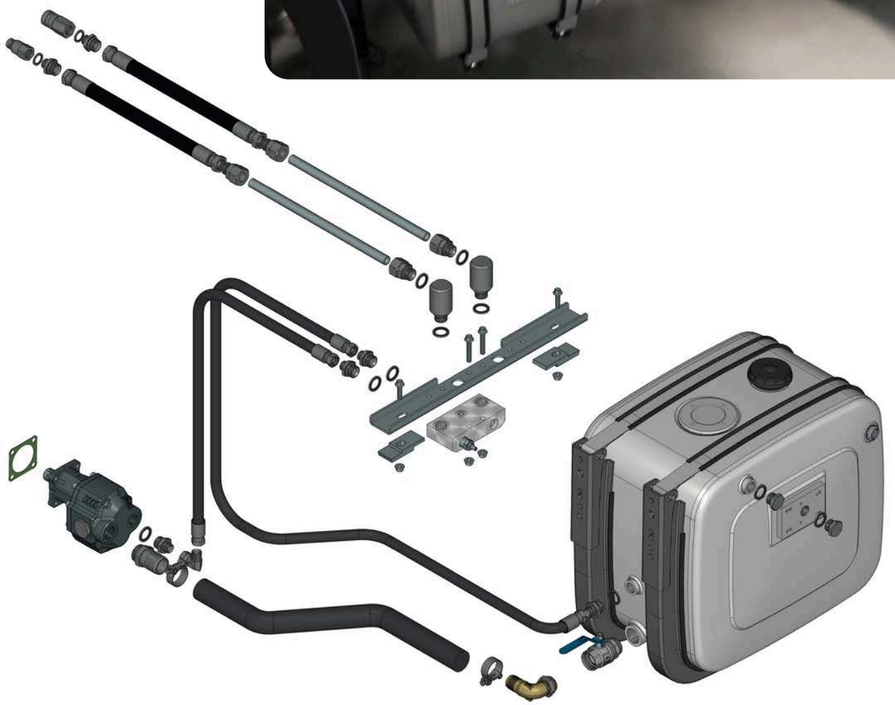

De standaard set bestaat uit:

- 170 liter tank zonder retourfilter
- 116 cc/omwenteling tandwielpomp
- Draaiarmset met geïntegreerde overdruk in het manifold
- Set snelkoppelingen naar keuze
- Alle benodigde slangen en koppelingen

Gebruikelijke opties voor deze set:

- 200 liter tank met retourfilter in plaats van 170 liter tank zonder retourfilter
- Plunjerpomp i.p.v. een tandwielpomp
- Lekslang (kleine extra retourslang van ½") voor gebruik bij mestoplegger of vergelijkbare toepassing

Ga hier naar stap 2 →

ALLEEN KIPPER

Specificaties: een set voor het bedienen van een kipperoplegger.

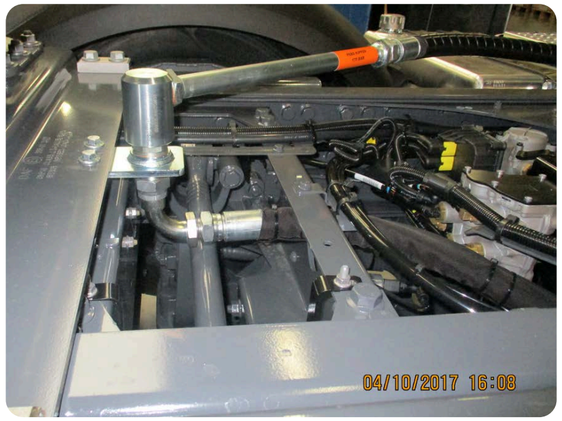



De standaard kipperset bestaat uit:

- 200 liter aluminium hydrauliektank (zonder filter)
- 112 cc/omwenteling bi-directionele tandwielpomp
- Kipventiel met een ingestelde druk van 170 bar
- Enkele draaiarm
- Pneumatische bedieningshendel voor de cabine
- Snelkoppeling naar keuze
- Alle benodigde slangen en koppelingen



Gebruikelijke opties bij deze set:

- Pneumatische bediening voor de afdekkappen + retourslang
- Hydraulische bediening voor de afdekkappen
- Koppeling gemonteerd achter de cabine in plaats van de draaiarm

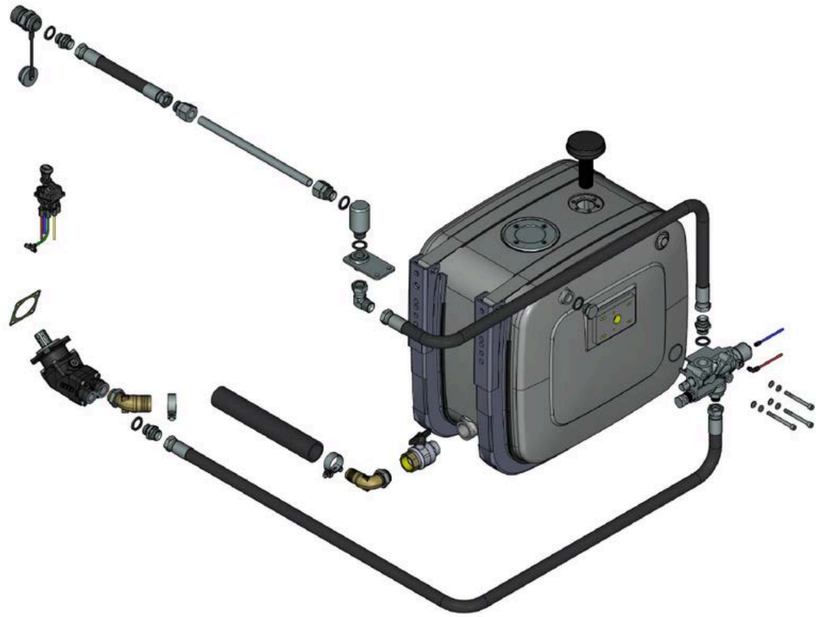

Ga hier naar stap 2 →

KIPPER EN SCHUIFVLOER, 2 AANSLUITINGEN

Specificaties: een standaard hydraulieksset met dubbeldruk kipventiel voor het bedienen van een kipperoplegger of schuifvloertrailer:

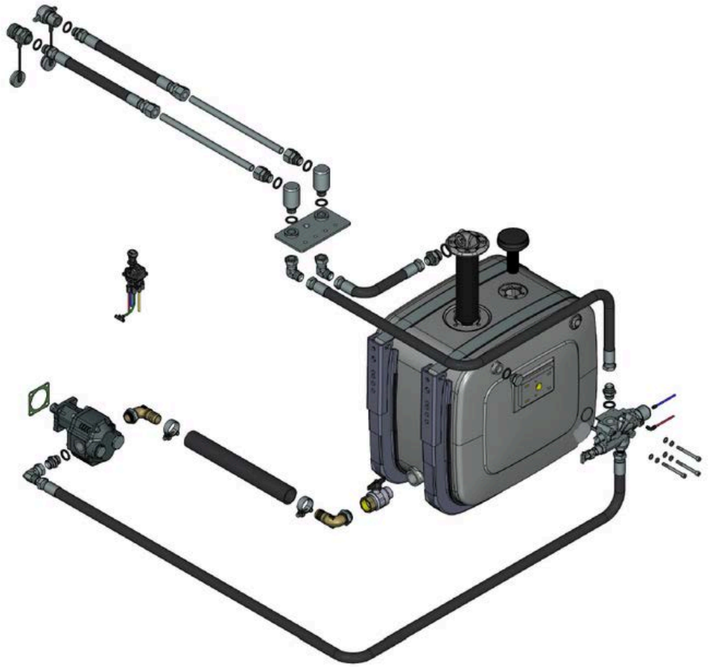

De basis-set bestaat uit:

- Aluminium hydrauliektank met retourfilter
- Tandwielpomp van 116cc/omwenteling
- Tweedruks-pneumatisch omschakelbaar kipventiel 170/250 bar
- Draaiarmset
- Cabinebediening met schakelaar voor de hoge en lage druk
- OF-ventiel voor het gelijktijdig meeschakelen van het dubbeldrukpatroon bij de schuifvloerfunctie

Gebruikelijke opties:

- Plunjerpomp in plaats van tandwielpomp
- Hydrauliektank van 250 liter in plaats van 200 liter
- Pneumatische bedieningsafdekkappen
- Lekleiding ten behoeve van mest- of tankoplegger
- Koppelingen achter de cabine in plaats van draaiarmen
- Handmatig omschakelbare dubbeldruk in plaats van pneumatisch omschakelbaar

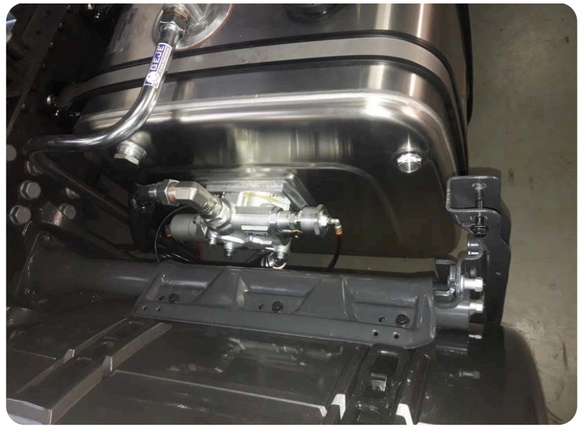



Ga hier naar stap 2 →

KIPPER EN SCHUIFVLOER, 3 AANSLUITINGEN

Specificaties: een standaard hydrauliekset met enkeldruk kipventiel voor het bedienen van een kipperoplegger of schuifvloertrailer:



De basis-set bestaat uit:

- Aluminium hydrauliektank met retourfilter
- Tandwielpomp van 116 cc/omwenteling
- Kipventiel 170 bar
- Handmatig omschakelbare driewegkraan
- Draaiarmset met overdrukventiel
- Steun voor kipperkoppelingen achter de cabine
- Drie snelkoppelingen naar keuze

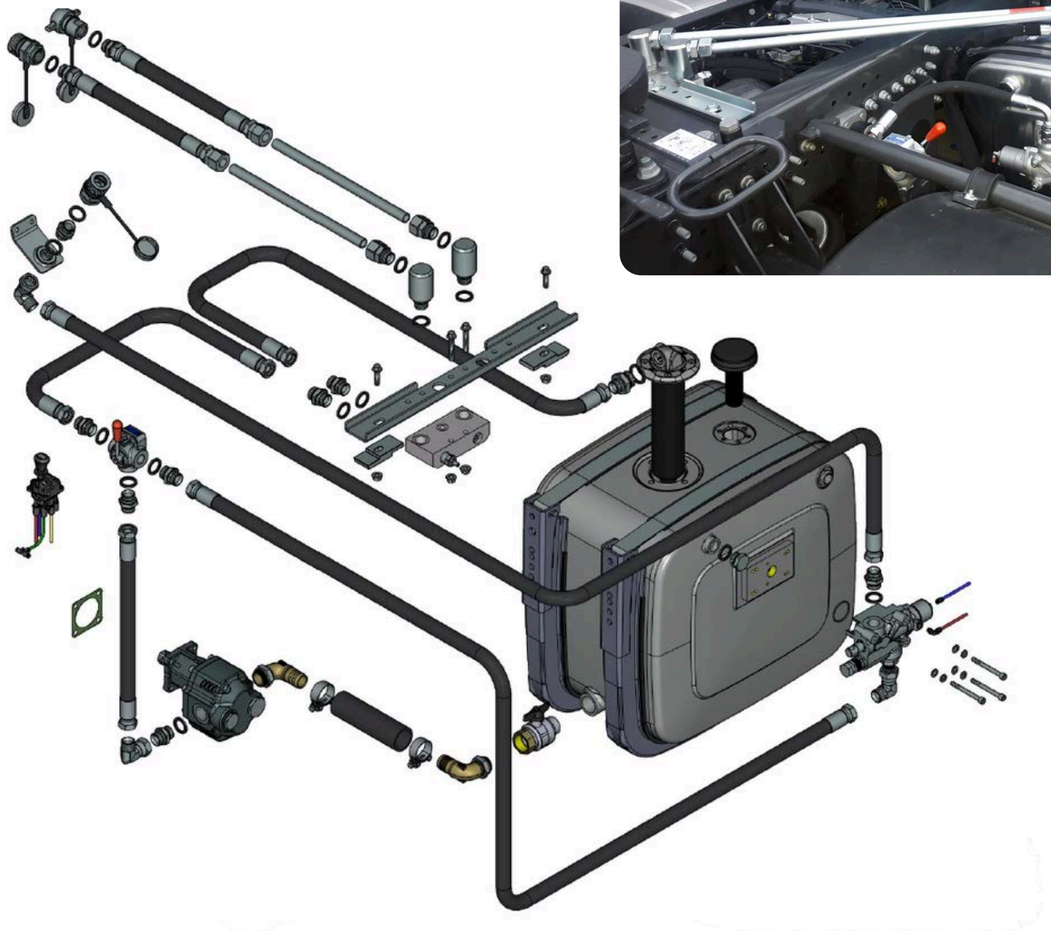

Gebruikelijke opties:

- Plunjerpomp in plaats van tandwielpomp
- Hydrauliektank van 250 liter in plaats van 200 liter
- Pneumatische bediening van de afdekkappen
- Lekleiding ten behoeve van mest- of tankoplegger
- Pneumatisch omschakelbare driewegkraan in plaats van handbediend
- Derde draaiarm in plaats van nippel achter de cabine

Ga hier naar stap 2 →

STAP 2: WAT ZIJN DE VOERTUIGGEGEVENS?

- Merk:

  (voorbeeld: Daf / Volvo / Scania / MB / MAN / Iveco / Ford)

- Type: .....

  (voorbeeld: XF / XG / FH etc.)

- As-configuratie:

  (4x2 / 6x2 / voorloop- of sleepas)

- Wielbasis: .....

- Chassisnummer: .....

  (optioneel, maar wenselijk)



Belangrijk: zorg ervoor dat er genoeg ruimte achter het chassis is

Een tank van 200 liter, in combinatie met een tank gemonteerd aan het kipventiel, neemt ca 60 centimeter vrije ruimte in beslag. Zorg ook voor voldoende bodemvrijheid.





STAP 3: OPTIES BIJ TANK ACHTER DE CABINE

Wordt er gekozen voor een tank achter de cabine,
dan zijn de volgende opties beschikbaar:

- ☐ 1. Steun voor licht- en/of luchtaansluitingen bovenop de tank
- ☐ 2. Montagebok voor verhoogde montage van de tank, met optioneel hydrauliekaansluitingen onder de tank

1

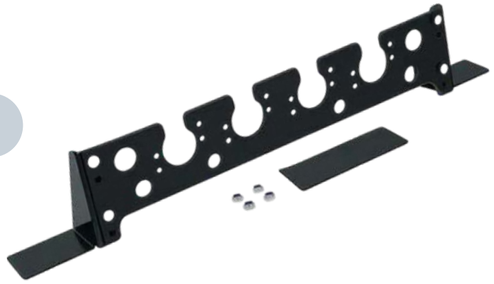

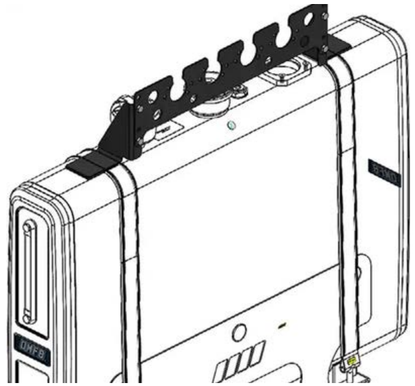

Er zijn verschillende tankdieptes beschikbaar. Bij zeer beperkte inbouwruimte kan worden gekozen voor een slimline-tank met een diepte van 200 mm. De standaard tank achter de cabine heeft een diepte van 280 mm.

- ☐ 3. Slim-line tank 200 mm

2





3



STAP 4: PTO OP HET VOERTUIG

Is het voertuig geleverd met een Power Take Off (PTO)?

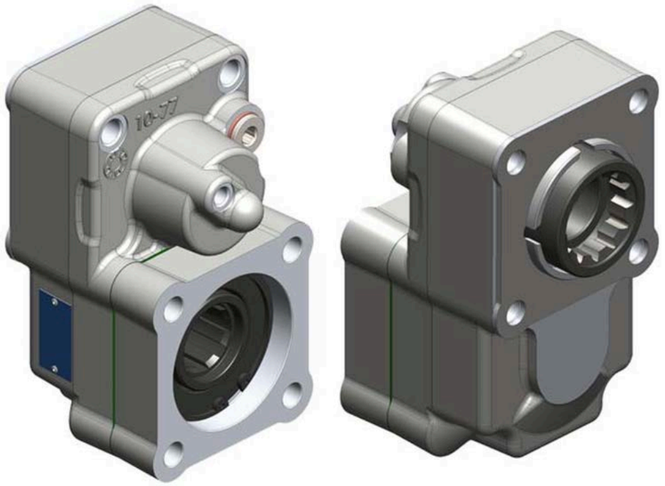

☐ **Ja**

1. Versnellingsbak-PTO of motor-PTO: Versnellingsbak-PTO
2. Typenummer / omschrijving: .....

☐ **Nee**

1. PTO meeleveren door GEJE: Ja
2. Voertuig voorbereid op PTO: Ja
3. Volledig type versnellingsbak: .....



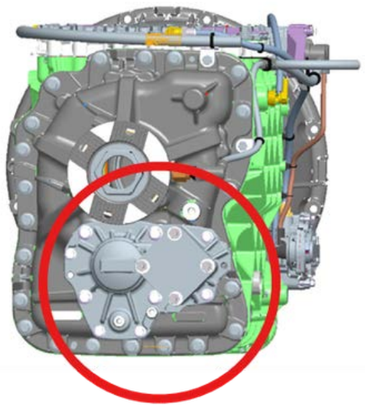





STAP 5: HEEFT DE KIPPER OPLEGGER AFDEKKAPPEN?

(Dit is niet van toepassing bij de schuifvloertrailer set)

☑ **Nee:** Ga verder naar de volgende pagina.

☐ **Ja:**

1. Worden de afdekkappen vanaf de trekker hydraulisch of pneumatisch bediend?
   (Twee kleine hydrauliekslangen of twee luchtspiralen van de trekker naar de oplegger)

Hydraulisch

2. Heeft de kipperoplegger extra functies?

.....



Hierboven een kipventiel met extra dubbelwerkende sectie en twee extra ½" snelkoppelingen voor de bediening van de afdekkappen.

Rechts een systeem met 2 blauwe spiraalslangen voor de bediening van het ventiel voorop de trailer.



STAP 6: TYPE SNELKOPPELINGEN

Geef aan welk type snelkoppeling moet worden meegeleverd.

Type A

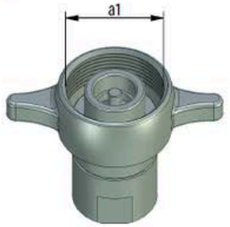

Type A	Onderdeelnr.	Maat a1	SW
Edbro F	VCR 3/4-F	41 mm	33 mm
Edbro F	VCR 1-F	51 mm	40 mm
Type B	**Onderdeelnr.**	**Maat b1**	**SW**
Edbro M	VCR 3/4-M	42 mm	46 mm
Edbro M	VCR 1-M	52 mm	55 mm

Type C



Type C	Onderdeelnr.	Maat c1	SW
Stucchi F	BIR 1/2-F	24 mm	27 mm
Stucchi F	BIR 3/4-F	30.5 mm	38 mm
Stucchi F	BIR 1-F	37 mm	45 mm
Stucchi F	IRV 1-F	35 mm	45 mm
Stucchi F	IRB 1-F	40 mm	41 mm
Faster F	NVGAS 34-F	31 mm	34 mm
Faster F	NVGAS 1-F	35 mm	41 mm
Gromelle F	H5000 34-F	31 mm	35 mm
Gromelle F	H5000 1-F	36 mm	41 mm
Type D	**Onderdeelnr.**	**Maat d1**	**SW**
Stucchi M	BIR 1/2-M	20 mm	27 mm
Stucchi M	BIR 3/4-M	29 mm	36 mm
Stucchi M	BIR 1-M	34 mm	41 mm
Stucchi M	IRV 1-M	31 mm	41 mm
Stucchi M	IRB 1-M	38 mm	41 mm
Faster M	NVGAS 34-M	28 mm	34 mm
Faster M	NVGAS 1-M	31 mm	41 mm
Gromelle M	H5000 34-M	28 mm	35 mm
Gromelle M	H5000 1-M	32,5 mm	41 mm

Type E



Type E	Onderdeelnr.	Maat e1	SW
Stucchi vlak F	A9 1/2-F	32 mm	27 mm
Stucchi vlak F	A15 3/4-F	42 mm	41 mm
Stucchi vlak F	A17 1-F	48 mm	46 mm
Stucchi vlak F	A21 114-F	55 mm	55 mm
Faster vlak F	2FFN 1-F	60 mm	46 mm
Type F	**Onderdeelnr.**	**Maat f1**	**SW**
Stucchi vlak M	A9 1/2-M	32 mm	27 mm
Stucchi vlak M	A15 3/4-M	27 mm	36 mm
Stucchi vlak M	A17 1-M	30 mm	46 mm
Stucchi vlak M	A21 114-M	36 mm	55 mm
Faster vlak M	2FFN 34-M	32 mm	41 mm
Faster vlak M	2FFN 1-M	41 mm	46 mm

Type G



Type G	Onderdeelnr.	Maat g1	SW
Schroef F	2P 3/8-F	28 mm	22 mm
Schroef F	3P 1/2-F	36 mm	30 mm
Schroef F	4P 3/4-F	42 mm	36 mm
Schroef F	6P 3/4-F	48 mm	41 mm
Schroef F	6P 1-F	48 mm	41 mm
Type H	**Onderdeelnr.**	**Maat h1**	**SW**
Schroef M	2P 3/8-M	28 mm	22 mm
Schroef M	3P 1/2-M	36 mm	27 mm
Schroef M	4P 3/4-M	42 mm	36 mm
Schroef M	6P 3/4-M	49 mm	41 mm
Schroef M	6P 1-M	48 mm	41 mm

Type H



Item/ref	Quantity	Title/Name, designation, material, dimension etc				Article No./Reference
Designed by R.T. Sterings		Checked by	Approved by - date	File name	Date 16-10-2013	Scale 1:2
GEJE Truck Hydraulics		Overzicht snelkoppelingen			Edition 1	Sheet A2





Vul hier het type in:

Type A

RESTERENDE VRAGEN

- Moet er een rol slangen, losse pilaren en pershulzen worden meegeleverd? .....
- Moeten de slangen geperst nageleverd worden? .....
- Moet er een vat hydrauliekolie van 208 liter worden meegeleverd? .....
- Welke lengte draaiarmbuis wenst u: 430, 750 of 1000 mm? .....

Stuur dit formulier na het invullen naar verkoop@geje.nl. Bedankt!